SPA
Compact SPA

Самовсасывающие насосы для гидромассажных ванн

calpeda

Конструкция
Самосливные насосы с одним рабочим колесом и двигателем с водозащитной изоляцией.
Насосы изготовлены из пластмассовых материалов высочайшего качества с высокой устойчивостью к коррозии.
Диффузор из нержавеющей хромоникелевой стали.

Применение
Для гидромассажных ванн и небольших бассейнов.

Эксплуатационные ограничения
Температура жидкости не более 60°C.
Температура окружающего воздуха не более 40°C.
Максимально допустимое конечное давление в корпусе насоса: 2,5 бар.
Непрерывный режим эксплуатации.

Электродвигатель
Асинхронный 2-полюсный электродвигатель, частота 50 Гц (частота вращения n = 2800 об./мин.)
SPA: трехфазный 230/400 В ±10%
SPAM: монофазный 230 В ±10% с термозащитным устройством. Конденсатор встроен в контактную коробку.

Изоляция класса “F”.
Защитное устройство IP X5.
Конструкция в соответствии со стандартами:
EN 60 335-2-41, IEC 335-2-41,
EN 60 335-2-60, IEC 335-2-60

Конструкционные материалы

Составная часть	Материал
Корпус насоса Раструб	ABS (акрилонитрил-илрбутадиен-стирол)
Крышка диффузора Рабочее колесо	Термопластик, армированный стекловолокном PPO-GF30, норил
Стенка диффузора с кольцо на рабчем колесе	Нержавеющая хромоникелевая сталь AISI 316
Мех. уплотнение	Алюмоксидная керамика, уголь, витон

Патенты: EP 0 460 597
US 5 226 790

Сертификация по моделям SPAM

TÜV PRODUCT SERVICE GS geprüfte Sicherheit

10

Область применения n ≈ 2800 об./мин.

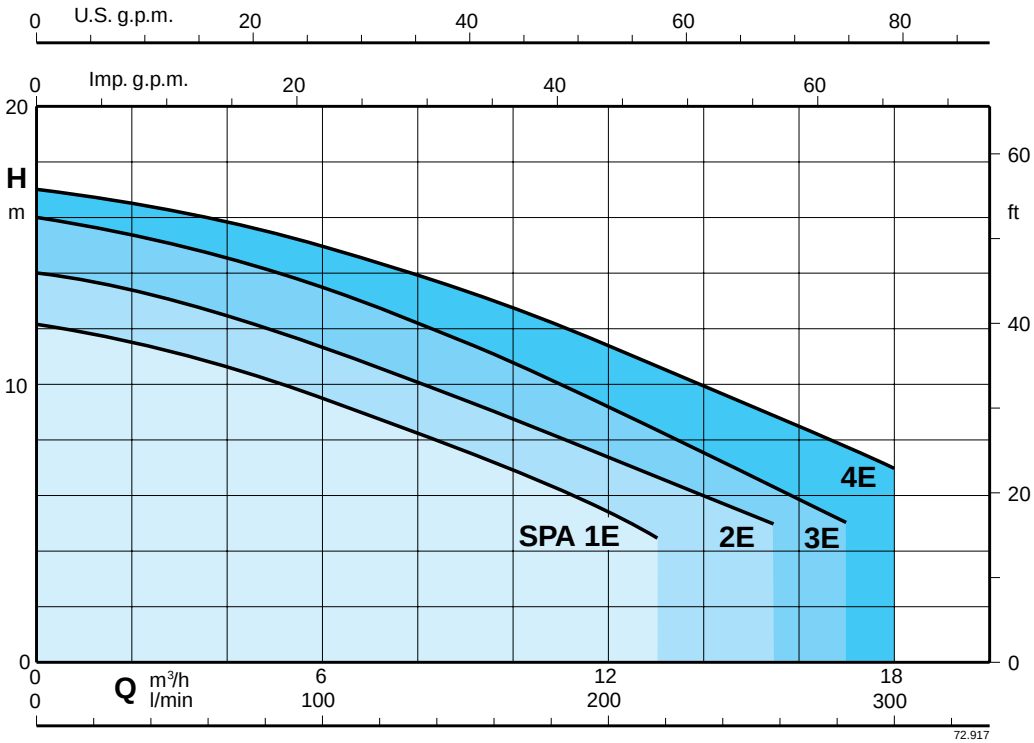

SPA
Compact SPA

Самовсасывающие насосы для гидромассажных ванн

calpeda

Тех. характеристики $n \approx 2800$ об./мин.

3~	230 V	400 V	1~	230 V	P_1	P_2		Q m³/h	3	6	9	12	13	16	17	18
	A	A		A	kW	kW	HP	l/min	50	100	150	200	216	266	283	300
SPA 1E	2,8	1,6	**SPAM 1E**	3,3	0,73	0,45	0,6		11	9,5	7,5	5,5	4,5			
SPA 2E	3	1,7	**SPAM 2E**	4,1	0,9	0,55	0,75	**H** m	13	11,5	9	7	6,5	5		
SPA 3E	3,7	2,2	**SPAM 3E**	5,1	1,2	0,75	1		15	13,5	11,5	9	8,5	6	5	
SPA 4E	5	2,9	**SPAM 4E**	7,4	1,6	1,1	1,5		16,5	15	13,5	11,5	10,5	8,5	7,5	7

P_1 Максимальная потребляемая мощность. P_2 Номинальная мощность двигателя. **H** Общая высота напора в м Допуски согласно стандарта ISO 9906, приложение “A”.

Размеры и вес

ТИП	мм							kg	
	f	L	h3	m1	m2	m3	w	SPA	SPAM
SPA 1E	333	148	176	34	26	122	161	6,7	6,8
SPA 2E	365	167	185	39	31	136	166	8	9
SPA 3E	365	167	185	39	31	136	166	9	10

SPA 1E, 2E, 3E

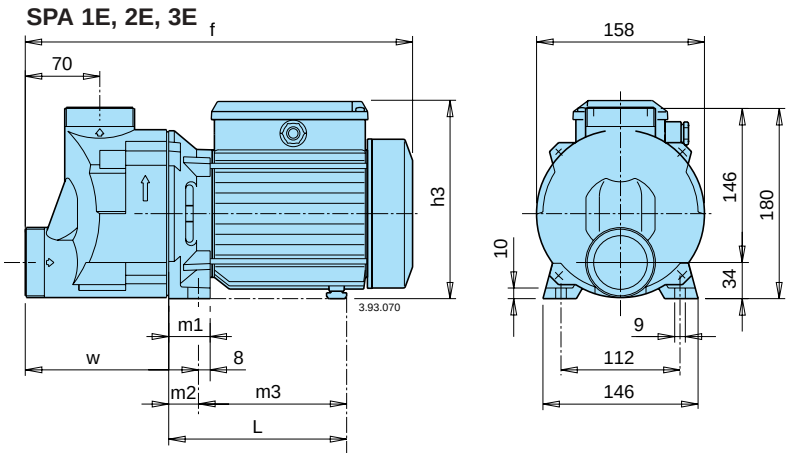

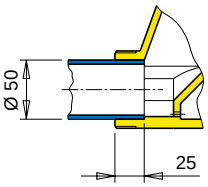

Соединение склеиванием

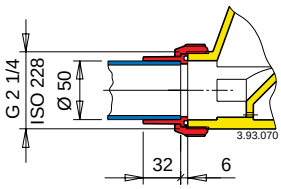

Соединение посредством резьбового раструба.

SPA 4E

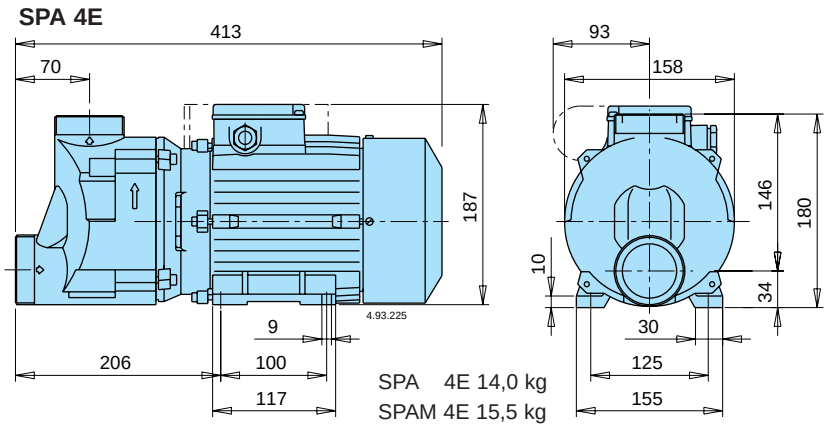

SPA 4E 14,0 kg
SPAM 4E 15,5 kg

Мех. уплотнение не касается вала, что гарантирует повышенную безопасность

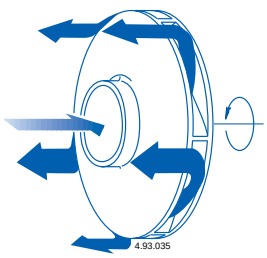

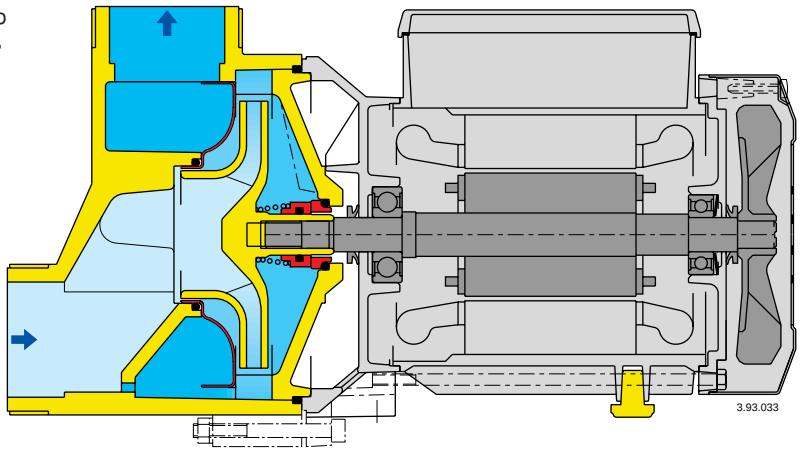

Диффузор периферийного продольного потока, из нержавеющей стали для обеспечения повышенной надежности.