MINIMAT - TURBOMAT - CENTRIMAT - GETTOMAT

Небольшие станции автоматического действия

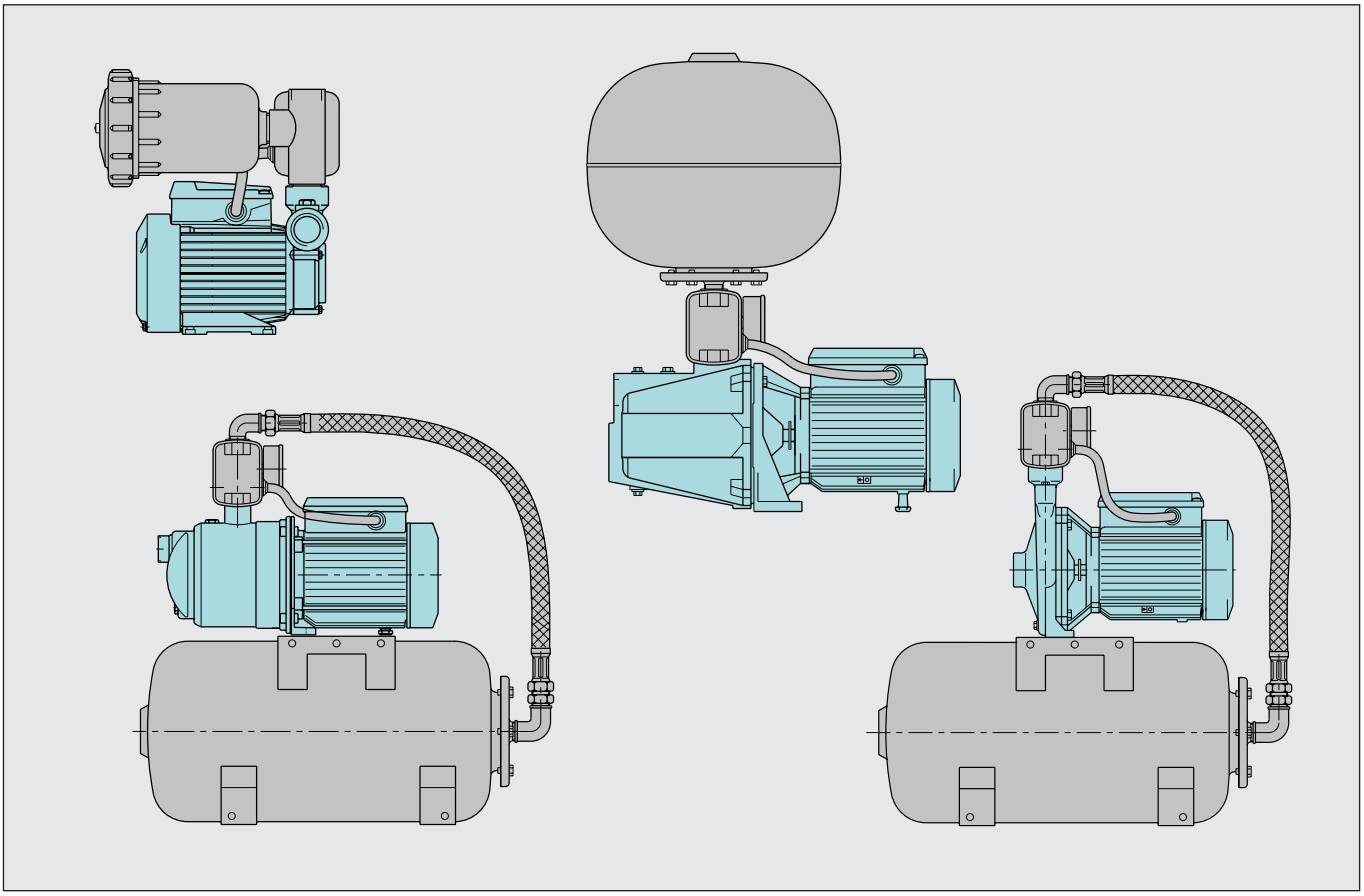

Исполнение

Автоматические автоклавы, предназначенные для бытовых систем водоснабжения.
Состав:
- электронасос
- бак с мембраной
- реле давления
- манометр (за исключением серии “Minimat”)
- специальное соединение
- шланг для станций с расположением “насос над баком”

Принцип работы

Исходя из снижения или увеличения давления реле давления включает или останавливает насос.

Область применения

Для водоснабжения с отбором воды из скважин.
Для увеличения давления, получаемого из общей водопроводной сети (с соблюдением требований местных норм).

Двигатели

Двухполюсные индукционные двигатели, 50 Гц, 2900 об./мин.
Трехфазные 230/400 В ±10%.
Монофазные 230 В ±10%, с термозащитным устройством.
Изоляция класса “F”.
Класс защиты IP 54.
Исполнение по стандарту IEC 34.
Исполнение с другими напряжениями под заказ.

Баки

Сферической формы емкостью 24 л или цилиндрической формы емкостью 20 л, с мембраной, с предварительной закачкой воздуха с давлением на 0,2 бар ниже, чем минимальное значение калибровки реле давления.
Бак серии “Minimat” имеет емкость 1 литр.

Характеристические кривые

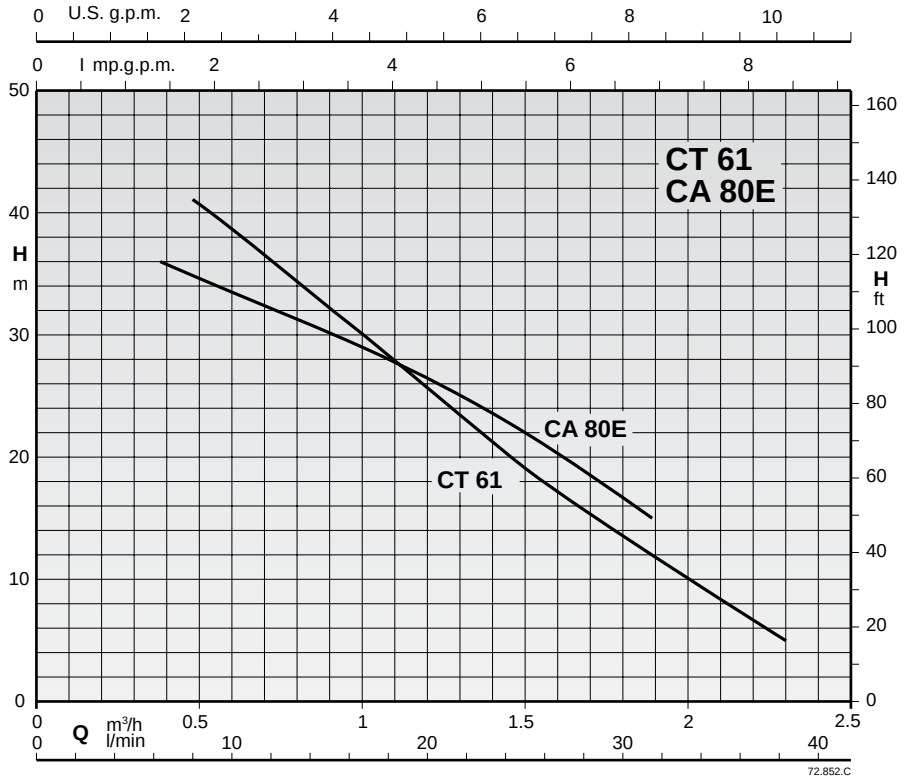

Тех. характеристики, габариты и вес

MINIMAT

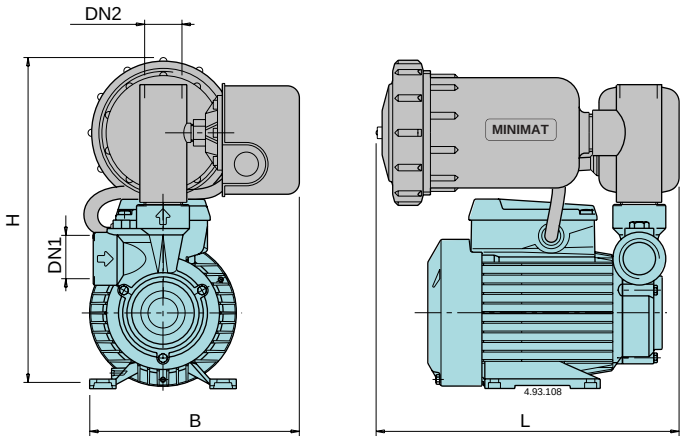

MINIMAT

3~ 230/400V	1~ 230V			Q макс.* л/мин.	Реле давления бар	DN1	DN2	мм			кг
		кВт	л.с.					B	L	H	
CT 61/1	**CTM 61/1**	0,33	0,45	30	1,4÷2,8	G1	G1	180	255	280	8
CA 80E/1	**CAM 80E/1**	0,45	0,6	32	1,4÷2,8	G 3/4	G1	180	255	330	11,5

* Максимальная производительность насоса при минимальном калибровочном давлении реле давления

TURBOMAT

Станции с периферийными насосами серий “T”, “TP”

calpeda
CREATIVE TECHNOLOGY

Характеристические кривые

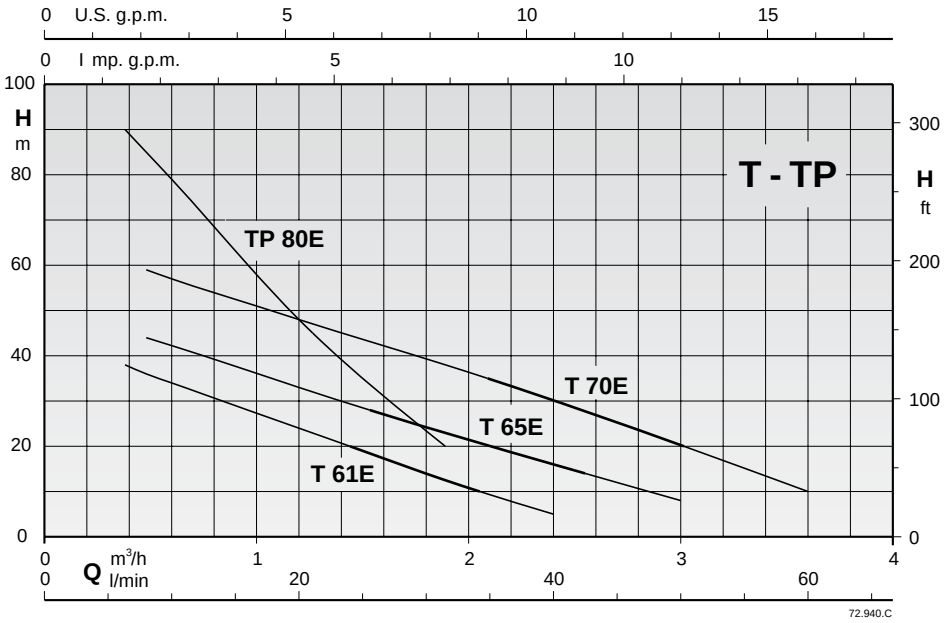

Тех. характеристики, габариты и вес

TURBOMAT

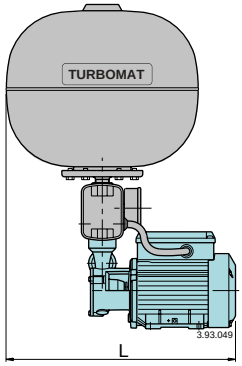

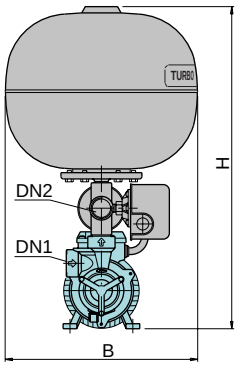

TURBOMAT 1/1

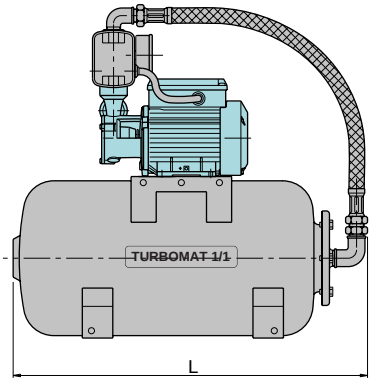

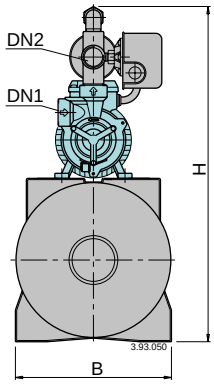

TURBOMAT

3~ 230/400V	1~ 230V	кВт	л.с.	Q макс.* л/мин.	Реле давления бар	DN1	DN2	мм B	мм L	мм H	кг
T 61E/24	**TM 61E/24**	0,33	0,45	32	1,4÷2,8	G1	G1	360	400	560	13,3
T 65E/24	**TM 65E/24**	0,45	0,6	43	1,4÷2,8	G1	G1		400	560	13,3
T 70E/24	**TM 70E/24**	0,75	1	50	2,0÷3,5	G1	G1		430	575	17,7
TP 80E/24	**TPM 80E/24**	0,75	1	22	4,5÷6,0	G 3/4	G1		485	575	22

TURBOMAT 1/1

3~ 230/400V	1~ 230 V	кВт	л.с.	Q макс.* л/мин.	Реле давления бар	DN1	DN2	мм B	мм L	мм H	кг
T 61E/20	**TM 61E/20**	0,33	0,45	32	1,4÷2,8	G1	G1	255	540	565	25
T 65E/20	**TM 65E/20**	0,45	0,6	43	1,4÷2,8	G1	G1			565	25
T 70E/20	**TM 70E/20**	0,75	1	50	2,0÷3,5	G1	G1			585	29
TP 80E/20	**TPM 80E/20**	0,75	1	22	4,5÷6,0	G 3/4	G1			585	32,2

* Максимальная производительность насоса при минимальном калибровочном давлении реле давления

CENTRIMAT

Станции с периферийными насосами серий “NM”, “NMD”

calpeda
CREATIVE TECHNOLOGY

Характеристические кривые

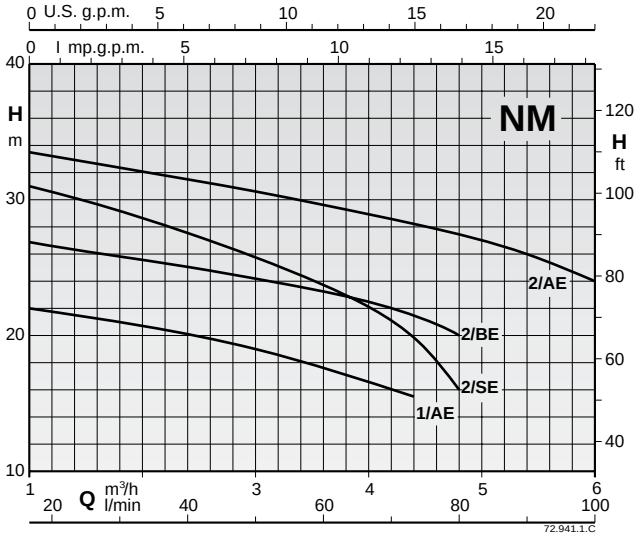

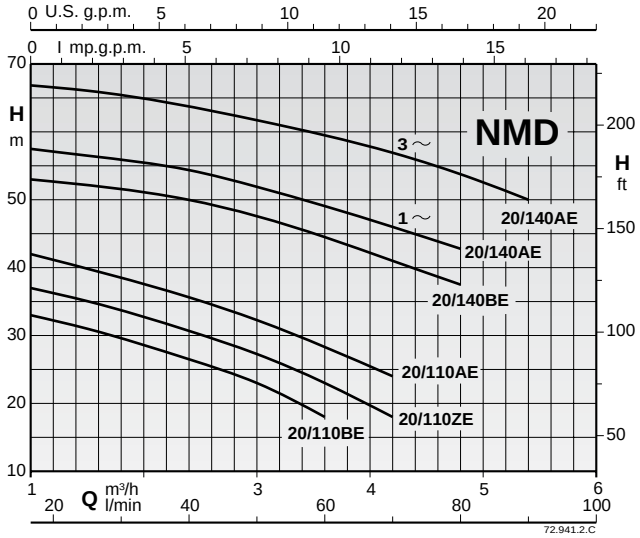

Тех. характеристики, габариты и вес

CENTRIMAT

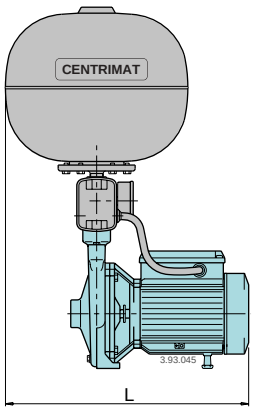

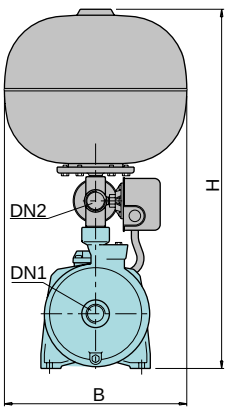

CENTRIMAT 1/1

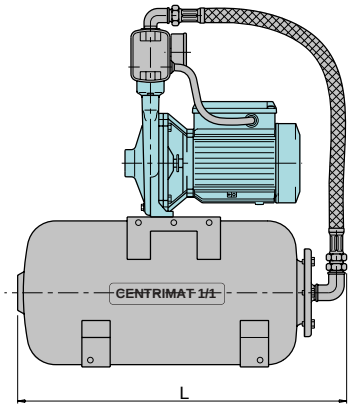

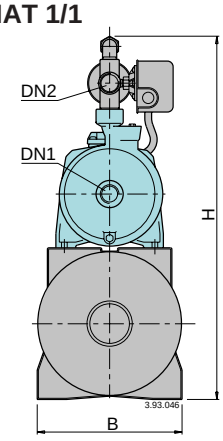

CENTRIMAT

3~ 230/400V	1~ 230V	кВт	л.с.	Q макс.* л/мин.	Реле давления бар	DN1	DN2	мм B	мм L	мм H	кг
NM 1/AE/24	**NMM 1/AE/24**	0,37	0,5	73	1,0÷1,8	G1	G1	360	400	620	17,7
NM 2/BE/24	**NMM 2/BE/24**	0,55	0,75	80	1,4÷2,4	G1	G1		440	650	21,4
NM 2/SE/24	**NMM 2/SE/24**	0,55	0,75	80	1,4÷2,8	G1	G1		440	650	21,5
NM 2/AE/24	**NMM 2/AE/24**	0,75	1	100	2,0÷3,0	G1	G1		440	650	22,7
NMD 20/110BE/24	**NMDM 20/110BE/24**	0,45	0,6	60	1,4÷2,8	G 11/4	G1		430	635	21,2
NMD 20/110ZE/24	**NMDM 20/110ZE/24**	0,55	0,75	70	1,8÷3,2	G 11/4	G1		430	635	22,3
NMD 20/110AE/24	**NMDM 20/110AE/24**	0,75	1	70	2,2÷3,6	G 11/4	G1		430	635	23,4
NMD 20/140BE/24	**NMDM 20/140BE/24**	1,1	1,5	80	3,5÷5,0	G 11/4	G1		510	670	30,7
	NMDM 20/140AE/24	1,5	2	80	4,0÷5,5	G 11/4	G1		510	670	33
NMD 20/140AE/24		1,5	2	90	4,5÷6,0	G 11/4	G1		510	670	32

CENTRIMAT 1/1

3~ 230/400V	1~ 230V	кВт	л.с.	Q макс.* л/мин.	Реле давления бар	DN1	DN2	мм B	мм L	мм H	кг
NM 1/AE/20	**NMM 1/AE/20**	0,37	0,5	73	1,0÷1,8	G1	G1	255	540	605	18,5
NM 2/BE/20	**NMM 2/BE/20**	0,55	0,75	80	1,4÷2,4	G1	G1			635	22,2
NM 2/SE/20	**NMM 2/SE/20**	0,55	0,75	80	1,4÷2,8	G1	G1			635	22,3
NM 2/AE/20	**NMM 2/AE/20**	0,75	1	100	2,0÷3,0	G1	G1			635	23,5
NMD 20/110BE/20	**NMDM 20/110BE/20**	0,45	0,6	60	1,4÷2,8	G 11/4	G1			620	22
NMD 20/110ZE/20	**NMDM 20/110ZE/20**	0,55	0,75	70	1,8÷3,2	G 11/4	G1			620	23,1
NMD 20/110AE/20	**NMDM 20/110AE/20**	0,75	1	70	2,2÷3,6	G 11/4	G1			620	24,2
NMD 20/140BE/20	**NMDM 20/140BE/20**	1,1	1,5	80	3,5÷5,0	G 11/4	G1			675	31,5
	NMDM 20/140AE/20	1,5	2	80	4,0÷5,5	G 11/4	G1			675	33
NMD 20/140AE/20		1,5	2	90	4,5÷6,0	G 11/4	G1			675	32

* Максимальная производительность насоса при минимальном калибровочном давлении реле давления

CENTRIMAT

Станции с многоступенчатыми насосами из нержавеющей стали серии “MXH”

calpeda
CREATIVE TECHNOLOGY

Характеристические кривые

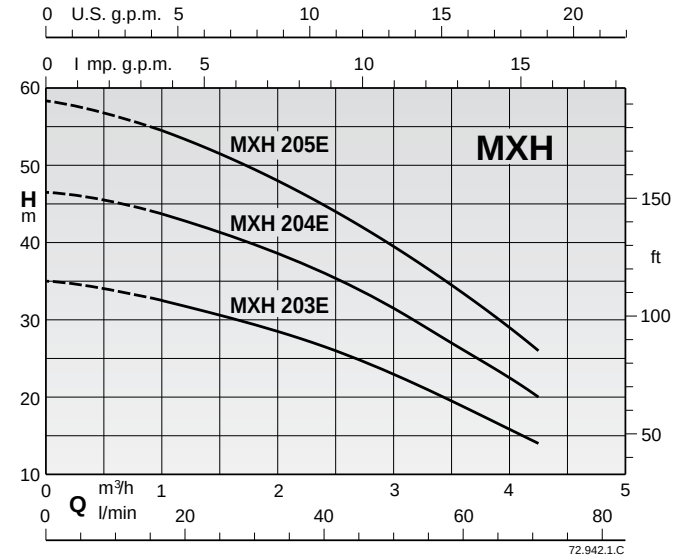

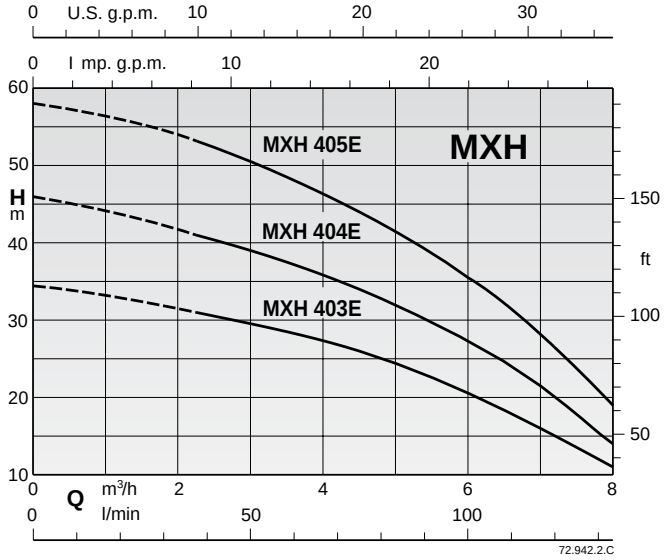

Тех. характеристики, габариты и вес

CENTRIMAT

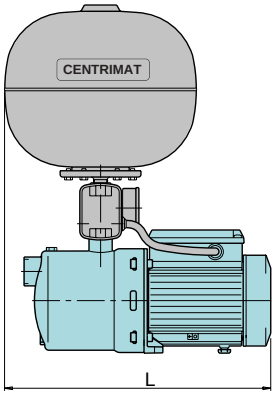

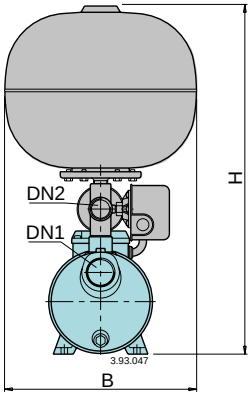

CENTRIMAT 1/1

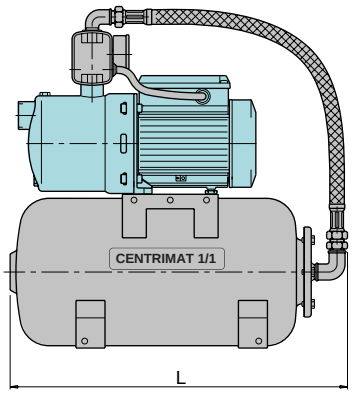

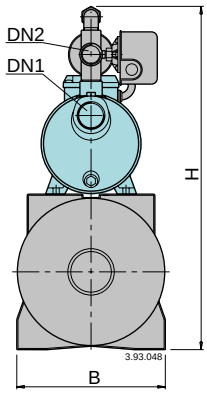

CENTRIMAT

3~ 230/400V	1~ 230V	кВт	л.с.	Q макс.* л/мин.	Реле давления бар	DN1	DN2	мм B	мм L	мм H	кг
MXH 203E/24	**MXHM 203E/24**	0,45	0,6	70	1,5÷3,0	G 1 1/4	G1		417	590	15
MXH 204E/24	**MXHM 204E/24**	0,55	0,75	62	2,5÷4,0	G 1 1/4	G1		443	590	16,5
MXH 205E/24	**MXHM 205E/24**	0,75	1	65	3,0÷4,5	G 1 1/4	G1		443	590	18
MXH 403E/24	**MXHM 403E/24**	0,55	0,75	120	1,5÷3,0	G 1 1/4	G1	360	443	590	16
MXH 404E/24	**MXHM 404E/24**	0,75	1	110	2,5÷4,0	G 1 1/4	G1		443	590	17,5
	MXHM 405/24	1,1	1,5	115	3,0÷4,5	G 1 1/4	G1		502	590	23,5
MXH 405E/24		1,1	1,5	115	3,0÷4,5	G 1 1/4	G1		443	590	18,5

CENTRIMAT 1/1

3~ 230/400V	1~ 230V	кВт	л.с.	Q макс.* л/мин.	Реле давления бар	DN1	DN2	мм B	мм L	мм H	кг
MXH 203E/20	**MXHM 203E/20**	0,45	0,6	70	1,5÷3,0	G 1 1/4	G1		540	600	16
MXH 204E/20	**MXHM 204E/20**	0,55	0,75	62	2,5÷4,0	G 1 1/4	G1		540	600	17,5
MXH 205E/20	**MXHM 205E/20**	0,75	1	65	3,0÷4,5	G 1 1/4	G1		540	600	19
MXH 403E/20	**MXHM 403E/20**	0,55	0,75	120	1,5÷3,0	G 1 1/4	G1	255	540	600	17
MXH 404E/20	**MXHM 404E/20**	0,75	1	110	2,5÷4,0	G 1 1/4	G1		540	600	18,5
	MXHM 405/20	1,1	1,5	115	3,0÷4,5	G 1 1/4	G1		540	600	24,5
MXH 405E/20		1,1	1,5	115	3,0÷4,5	G 1 1/4	G1		540	600	19,5

* Максимальная производительность насоса при минимальном калибровочном давлении реле давления

Характеристические кривые

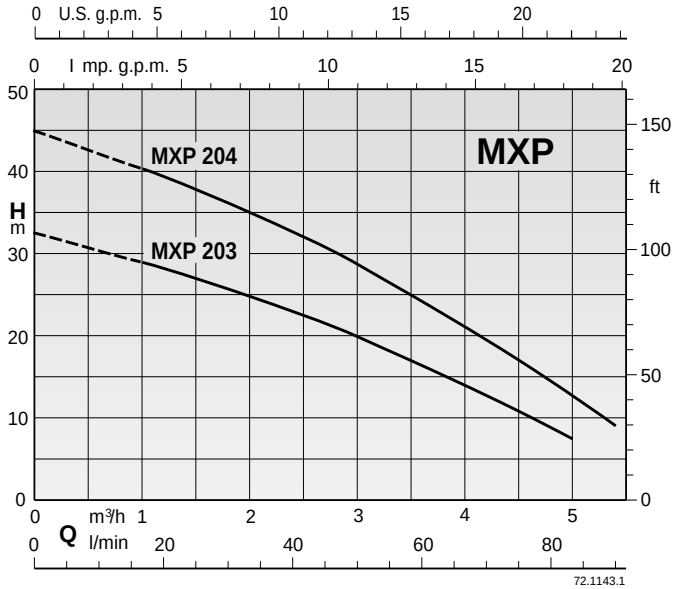

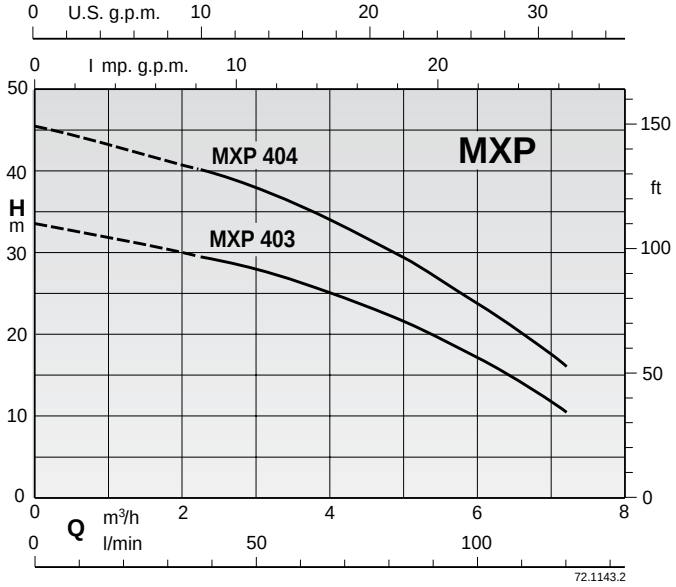

Тех. характеристики, габариты и вес

CENTRIMAT

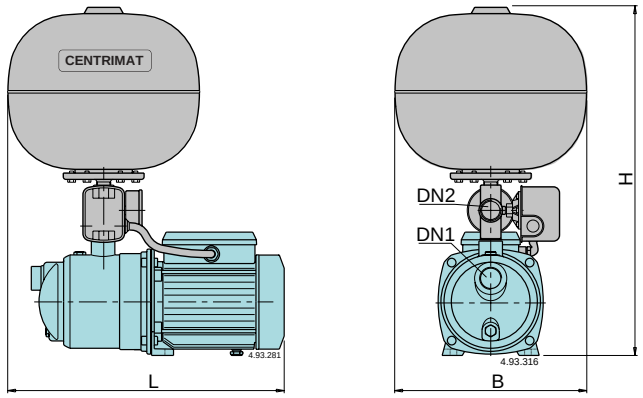

CENTRIMAT 1/1

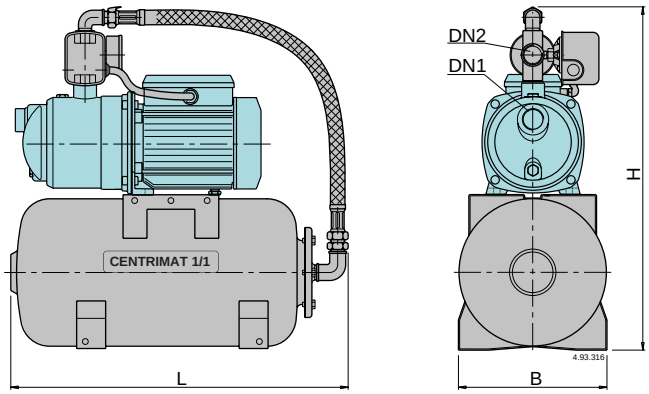

CENTRIMAT

3~ 230/400V	1~ 230V	кВт	л.с.	Q макс.* л/мин.	Реле давления бар	DN1	DN2	мм B	мм L	мм H	кг
MXP 203/24	**MXPM 203/24**	0,45	0,6	65	1,5÷2,7	G 1 1/4	G1	360	427	583	14
MXP 204/24	**MXPM 204/24**	0,55	0,75	70	2,0÷3,5	G 1 1/4	G1		456	583	15
MXP 403/24	**MXPM 403/24**	0,55	0,75	110	1,5÷2,7	G 1 1/4	G1		456	583	15
MXP 404/24	**MXPM 404/24**	0,75	1	110	2,0÷3,5	G 1 1/4	G1		456	583	16

CENTRIMAT 1/1

3~ 230/400V	1~ 230V	кВт	л.с.	Q макс.* л/мин.	Реле давления бар	DN1	DN2	мм B	мм L	мм H	кг
MXP 203/20	**MXPM 203/20**	0,45	0,6	65	1,5÷2,7	G 1 1/4	G1	255	540	593	15
MXP 204/20	**MXPM 204/20**	0,55	0,75	70	2,0÷3,5	G 1 1/4	G1		540	593	16
MXP 403/20	**MXPM 403/20**	0,55	0,75	110	1,5÷2,7	G 1 1/4	G1		540	593	16
MXP 404/20	**MXPM 404/20**	0,75	1	110	2,0÷3,5	G 1 1/4	G1		540	593	17

* Максимальная производительность насоса при минимальном калибровочном давлении реле давления

GETTOMAT

Станции со струйными самовсасывающими насосами серий “NG”, “NGC”

calpeda
CREATIVE TECHNOLOGY

Характеристические кривые

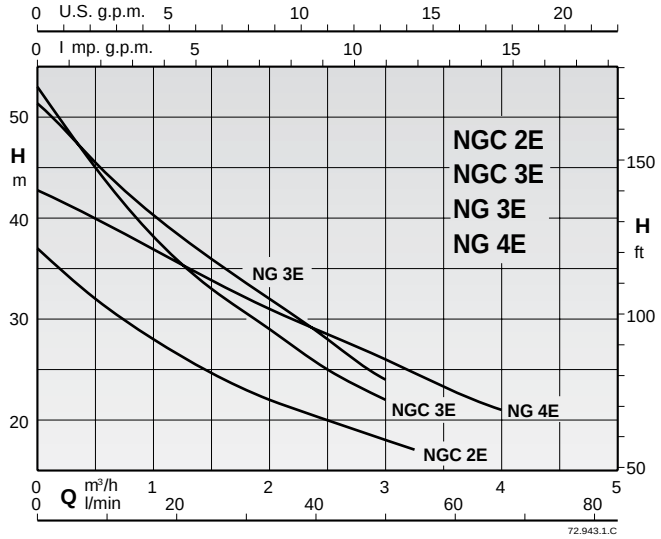

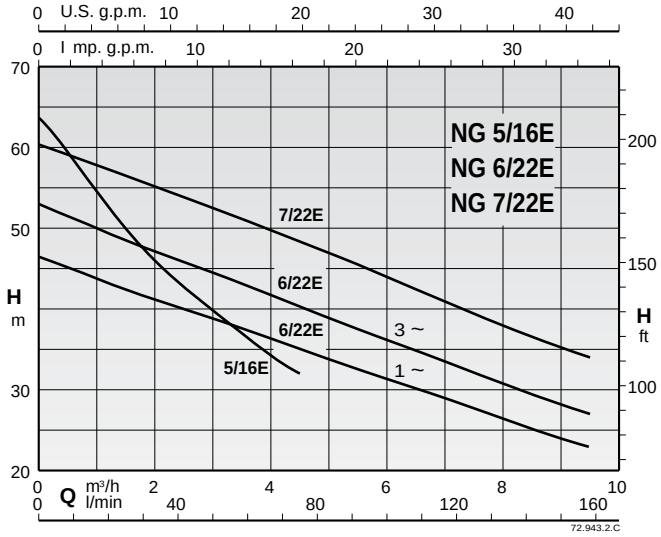

Тех. характеристики, габариты и вес

GETTOMAT

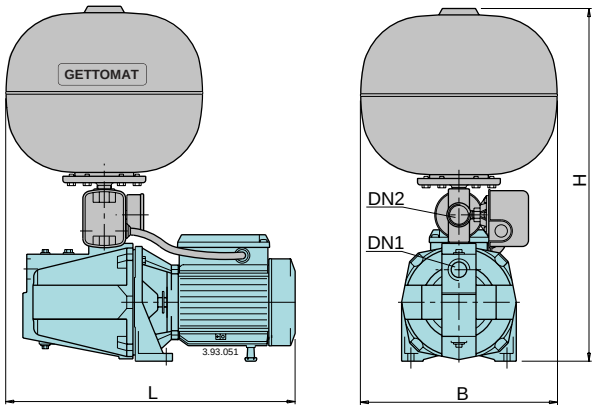

GETTOMAT 1/1

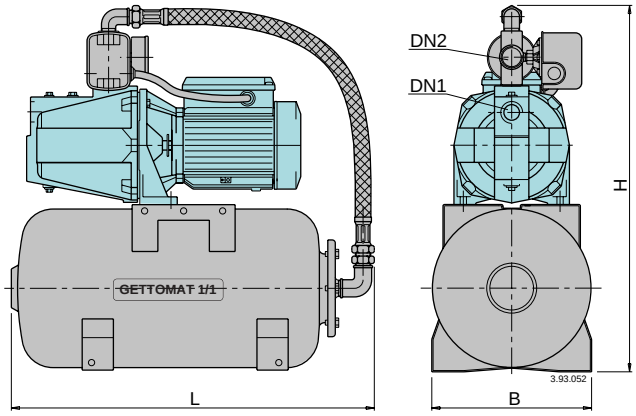

GETTOMAT

3~	1~	кВт	л.с.	Q макс.* л/мин.	Реле давления бар	DN1	DN2	мм B	мм L	мм H	кг
NGC 2E/24	**NGCM 2E/24**	0,45	0,6	50	1,8÷3,0	G1	G1	360	460	525	18,5
NGC 3E/24	**NGCM 3E/24**	0,55	0,75	45	2,5÷4,0	G1	G1			525	19,5
NG 3E/24	**NGM 3E/24**	0,55	0,75	50	2,5÷4,0	G1	G1		480	610	25,1
NG 4E/24	**NGM 4E/24**	0,75	1	65	2,0÷3,5	G1	G1			610	28,9
NG 5/16E/24	**NGM 5/16E/24**	1,1	1,5	65	3,5÷5,0	G 11/2	G1		570	650	35,5
	NGM 6/22E/24	1,5	2	140	2,5÷4,0	G 11/2	G1			650	37,5
NG 6/22E/24		1,5	2	140	3,0÷4,5	G 11/2	G1			650	37,5
NG 7/22E/24	-	2,2	3	150	3,5÷5,0	G 11/2	G1			650	39,5

GETTOMAT 1/1

3~	1~	кВт	л.с.	Q макс.* л/мин.	Реле давления бар	DN1	DN2	мм B	мм L	мм H	кг
NGC 2E/20	**NGCM 2E/20**	0,45	0,6	50	1,8÷3,0	G1	G1	255	540	525	19
NGC 3E/20	**NGCM 3E/20**	0,55	0,75	45	2,5÷4,0	G1	G1			525	20
NG 3E/20	**NGM 3E/20**	0,55	0,75	50	2,5÷4,0	G1	G1			610	26
NG 4E/20	**NGM 4E/20**	0,75	1	65	2,0÷3,5	G1	G1			610	29,7
NG 5/16E/20	**NGM 5/16E/20**	1,1	1,5	65	3,5÷5,0	G 11/2	G1		580	640	36,2
	NGM 6/22E/20	1,5	2	140	2,5÷4,0	G 11/2	G1			640	38,5
NG 6/22E/20		1,5	2	140	3,0÷4,5	G 11/2	G1			640	38,5
NG 7/22E/20	-	2,2	3	150	3,5÷5,0	G 11/2	G1			640	40

* Максимальная производительность насоса при минимальном калибровочном давлении реле давления

Характеристические кривые

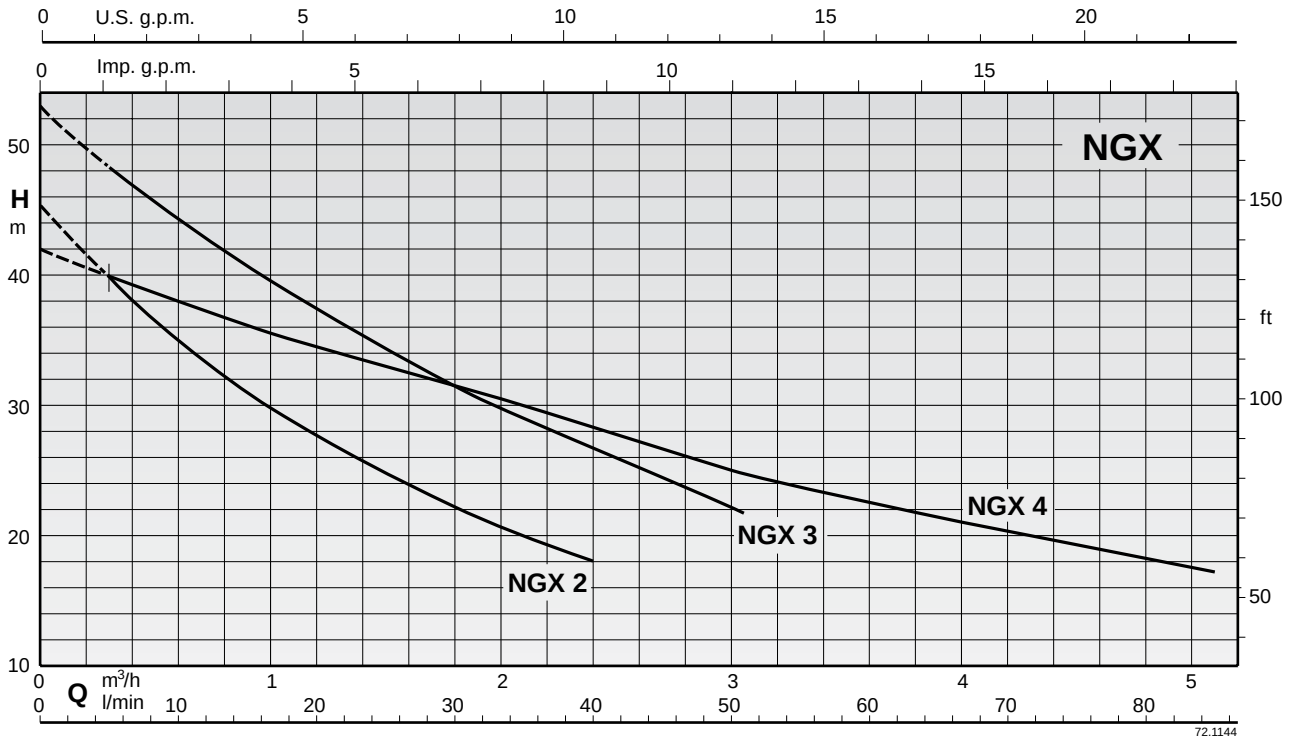

Тех. характеристики, габариты и вес

GETTOMAT

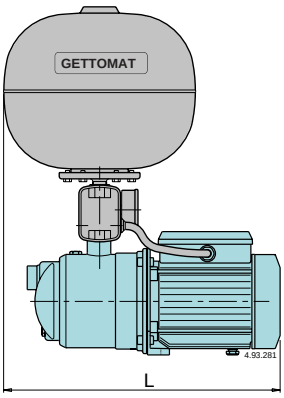

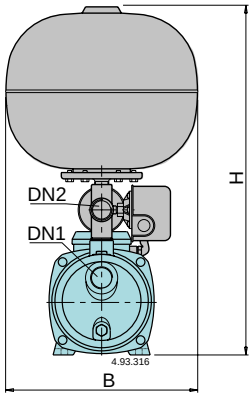

GETTOMAT 1/1

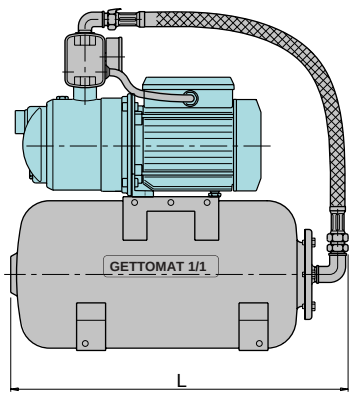

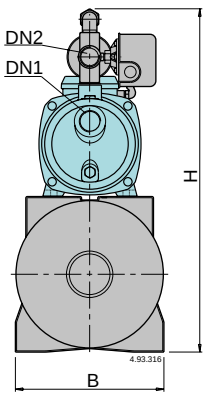

GETTOMAT

3~ 230/400V	1~ 230V	кВт	л.с.	Q макс.* л/мин.	Реле давления бар	DN1	DN2	мм B	мм L	мм H	кг
NGX 2/24	**NGXM 2/24**	0,45	0,6	35	2,0÷3,5	G 1 1/4	G1		427	583	14,5
NGX 3/24	**NGXM 3/24**	0,55	0,75	45	2,5÷4,0	G 1 1/4	G1	360	456	583	16,5
NGX 4/24	**NGXM 4/24**	0,75	1	72	2,0÷3,5	G 1 1/4	G1		456	583	17,5

GETTOMAT 1/1

3~ 230/400V	1~ 230V	кВт	л.с.	Q макс.* л/мин.	Реле давления бар	DN1	DN2	мм B	мм L	мм H	кг
NGX 2/20	**NGXM 2/20**	0,45	0,6	35	2,0÷3,5	G 1 1/4	G1		540	593	15,5
NGX 3/20	**NGXM 3/20**	0,55	0,75	45	2,5÷4,0	G 1 1/4	G1	255	540	593	17,5
NGX 4/20	**NGXM 4/20**	0,75	1	72	2,0÷3,5	G 1 1/4	G1		540	593	18,5

* Максимальная производительность насоса при минимальном калибровочном давлении реле давления