DAB PUMP PERFORMANCE

GARDENJET

Электронасосы для работ на приусадебном участке с корпусом из чугуна

Моноблочный самовсасывающий центробежный электрический насос со встроенным эжектором. Отличная всасывающая способность даже при наличии пузырьков воздуха.
В наличии имеются однофазные модели 82, 102, 92 и 132, которые отличаются по установленной мощности и характеристикам.
САДОВЫЙ вариант оснащен ручкой для более удобного обращения и двухметровым кабелем питания типа H07RN F с электрической вилкой и выключателем.
Может использоваться для подачи воды со всасыванием из водоемов, водоснабжения и дополнительного обеспечения бытовых систем, в сельском хозяйстве и садовничестве, в малогабаритных промышленных системах, а также везде, где требуются самовсасывающие насосы.

Корпус насоса: чугун
Опора двигателя: штампованный алюминий
Рабочее колесо, диффузор и трубка Вентури: технополимер
Уплотнительная шайба и регулировочные кольца: нержавеющая сталь.
Керамическое уплотнение: карбон/керамика
Рабочий диапазон: от 0,4 до 5,4 м³/час, напор до 54 метров.
Температура перекачиваемой жидкости:
от -10°C до +35°C для бытовых систем (EN 60335-2-41)
от -10°C до +40°C для прочего применения.
Максимальное рабочее давление: 8 бар (800 кПа).
Максимальна глубина всасывания: 8 метров

ТЕХНИЧЕСКИЕ ХАРАКТЕРИСТИКИ

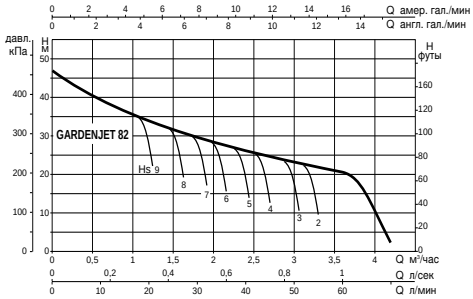

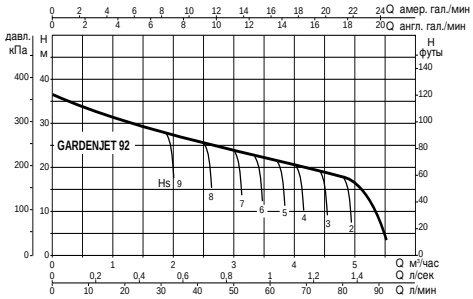

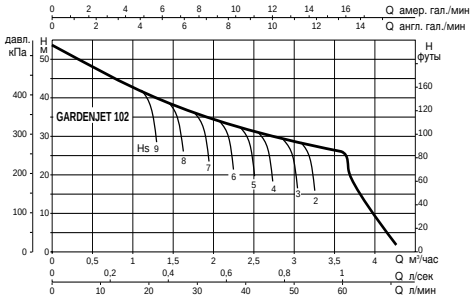

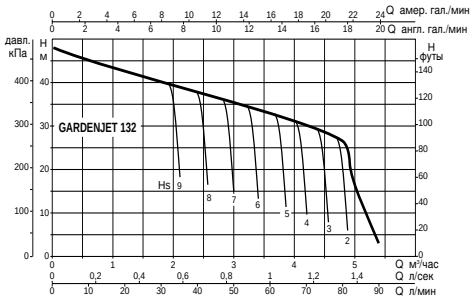

модель	электрические характеристики							гидравлические характеристики									
	источник питания 50 Гц	макс. мощн. кВт	номинальн. мощн. кВт	номинальн. мощн. л.с.	In A	конденсатор мкФ	конденсатор Vc	Q м³/час	0	0,6	1,2	1,8	2,4	3	3,6	4,2	4,8
								л/мин	0	10	20	30	40	50	60	70	80
GARDENJET 82	1x220-240 В ~	0,85	0,6	0,8	3,8	12,5	450	H (м)	47	40	34	30	26,2	23,5	20,3		
GARDENJET 102	1x220-240 В ~	1,13	0,75	1	5,1	16	450		53,8	47	41	36,3	32,4	28,8	25,8		
GARDENJET 92	1x220-240 В ~	0,94	0,75	1	4,2	14	450		36,2	33,5	31	28,4	26	24	21,8	19,6	17,5
GARDENJET 132	1x220-240 В ~	1,49	1	1,36	6,6	25	450		48,3	45,6	42,8	40	37,6	35	32,5	30	27,2

РАЗМЕРЫ И МАССЫ

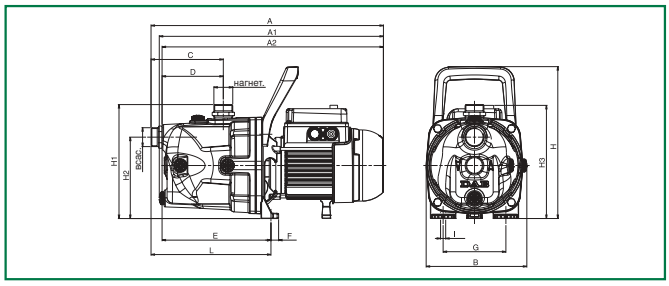

модель	A	A1	A2	B	C	D	E	F	G	H	H1	H2	H3	I Ш	L	всас.	нагнет.	Размеры упаковки L/A	L/B	H	Объём м³	масса кг
GARDENJET 82	410	395	390	178	127	108	192	14	111	268	201	144	199	9	212	1" G	1" G	470	240	240	0,027	11,2
GARDENJET 102	429	414	409	178	127	108	192	14	111	268	200	144	209	9	212	1" G	1" G	470	240	240	0,027	13,0
GARDENJET 92	410	395	390	178	127	108	192	14	111	268	201	144	199	9	212	1" G	1" G	470	240	240	0,027	12,2
GARDENJET 132	429	414	409	178	127	108	192	14	111	268	200	144	209	9	212	1" G	1" G	470	240	240	0,027	14,0

DAB
PUMP PERFORMANCE

GARDEN-INOX

Электронасосы для работ на приусадебном участке с корпусом из нержавеющей стали

Моноблочный самовсасывающий центробежный электрический насос со встроенным эжектором. Отличная всасывающая способность даже при наличии пузырьков воздуха. В наличии имеются однофазные модели 82, 102, 92 и 132, которые отличаются по установленной мощности и характеристикам.
САДОВЫЙ вариант оснащен ручкой для более удобного обращения и двухметровым кабелем питания типа H07RN F с электрической вилкой и выключателем.
Может использоваться для подачи воды со всасыванием из водоемов, водоснабжения и дополнительного обеспечения бытовых систем, в сельском хозяйстве и садовничестве, в малогабаритных промышленных системах, а также везде, где требуются самовсасывающие насосы.

Корпус насоса: нержавеющая сталь
Опора двигателя: штампованный алюминий
Рабочее колесо, диффузор и трубка Вентури: технополимер
Уплотнительная шайба и регулировочные кольца: нержавеющая сталь.
Керамическое уплотнение: карбон/керамика
Рабочий диапазон: от 0,4 до 5,4 м³/час, напор до 54 метров.
Температура перекачиваемой жидкости: от -10°C до +35°C для бытовых систем.
от -10°C до +40°C для прочего применения.
Максимальное рабочее давление: 8 бар (800 кПа)
Максимальна глубина всасывания: 8 метров

ТЕХНИЧЕСКИЕ ХАРАКТЕРИСТИКИ

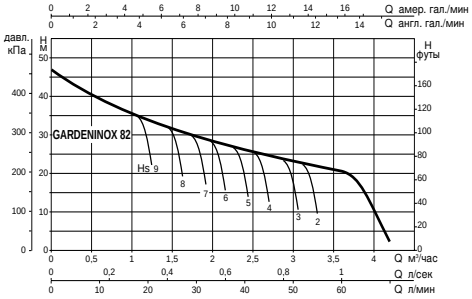

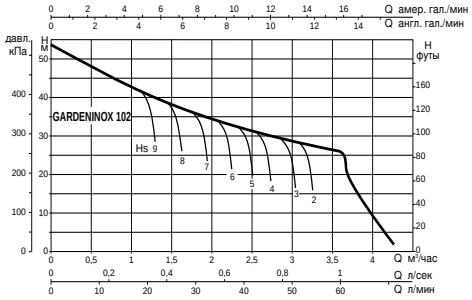

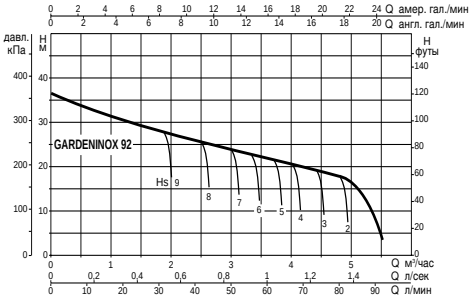

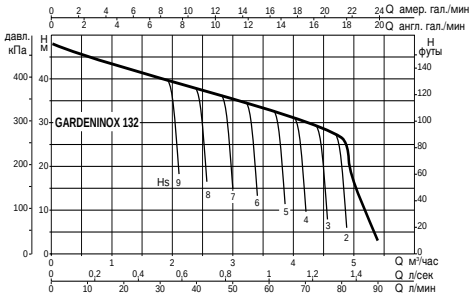

модель	электрические характеристики							гидравлические характеристики									
	источник питания 50 Гц	макс. мощн. кВт	номинальн. мощн. кВт	номинальн. мощн. л.с.	In A	конденсатор мкФ	конденсатор Vc	Q м³/час	0	0,6	1,2	1,8	2,4	3	3,6	4,2	4,8
								Q л/мин	0	10	20	30	40	50	60	70	80
GARDEN-INOX 82	1x220-240 В ~	0,85	0,6	0,8	3,8	12,5	450	H (м)	47	40	34	30	26,2	23,5	20,3		
GARDEN-INOX 102	1x220-240 В ~	1,13	0,75	1	5,1	16	450		53,8	47	41	36,3	32,4	28,8	25,8		
GARDEN-INOX 92	1x220-240 В ~	0,94	0,75	1	4,2	14	450		36,2	33,5	31	28,4	26	24	21,8	19,6	17,5
GARDEN-INOX 132	1x220-240 В ~	1,49	1	1,36	6,6	25	450		48,3	45,6	42,8	40	37,6	35	32,5	30	27,2

РАЗМЕРЫ И МАССЫ

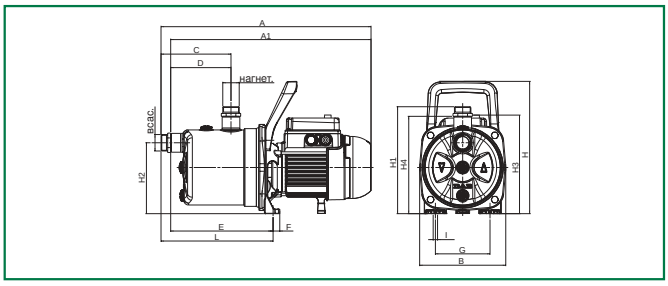

модель	A	A1	B	C	D	E	F	G	H	H1	H2	H3	H4	I Ш	L	всас.	нагнет.	Размеры упаковки L/A	L/B	H	Объём м³	масса кг
GARDEN-INOX 82	424	406	174	142	122	207	14	111	268	216	144	199	197	9	227	1" G	1" G	470	240	240	0,027	8,3
GARDEN-INOX 102	444	424	174	142	122	207	14	111	268	216	144	209	197	9	227	1" G	1" G	470	240	240	0,027	10,1
GARDEN-INOX 92	425	406	174	142	122	207	14	111	268	216	144	199	197	9	227	1" G	1" G	470	240	240	0,027	9,3
GARDEN-INOX 132	444	424	174	142	122	207	14	111	268	216	144	209	197	9	227	1" G	1" G	470	240	240	0,027	11,1

DAB PUMP PERFORMANCE

GARDEN-COM

Электронасосы для работ на приусадебном участке с корпусом из технополимера

Моноблочный самовсасывающий центробежный электрический насос со встроенным эжектором. Отличная всасывающая способность даже при наличии пузырьков воздуха.
В наличии имеются однофазные модели 62, 82 и 102, которые отличаются по установленной мощности и характеристикам.
САДОВЫЙ вариант оснащен ручкой для более удобного обращения и двухметровым кабелем питания типа H07RN F с электрической вилкой и выключателем.
Может использоваться для подачи воды со всасыванием из водоемов, водоснабжения и дополнительного обеспечения бытовых систем, в сельском хозяйстве и садовничестве, в малогабаритных промышленных системах, а также везде, где требуются самовсасывающие насосы.

Корпус насоса: технополимер
Опора двигателя: штампованный алюминий
Рабочее колесо, диффузор и трубка Вентури: технополимер
Уплотнительная шайба и регулировочные кольца: нержавеющая сталь.
Керамическое уплотнение: карбон/керамика
Рабочий диапазон: от 0,4 до 5,4 м³/час, напор до 54 метров.
Температура перекачиваемой жидкости:
от -10°C до +35°C для бытовых систем (EN 60335-2-41)
от -10°C до +40°C для прочего применения.
Максимальное рабочее давление: 6 бар (600 кПа).
Максимальна глубина всасывания: 8 метров

ТЕХНИЧЕСКИЕ ХАРАКТЕРИСТИКИ

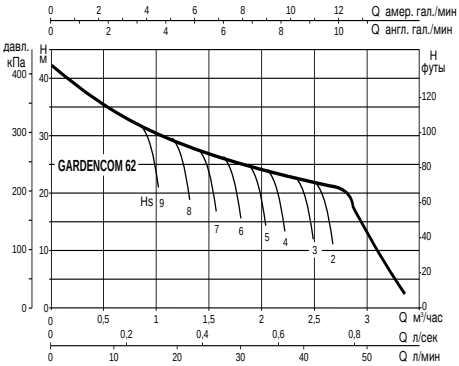

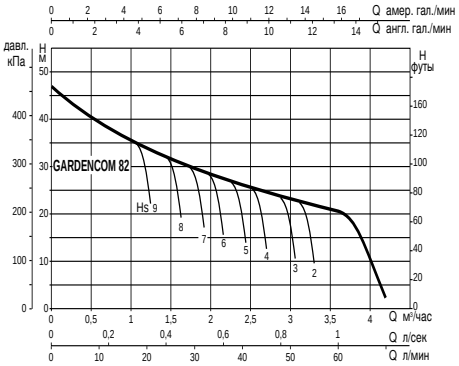

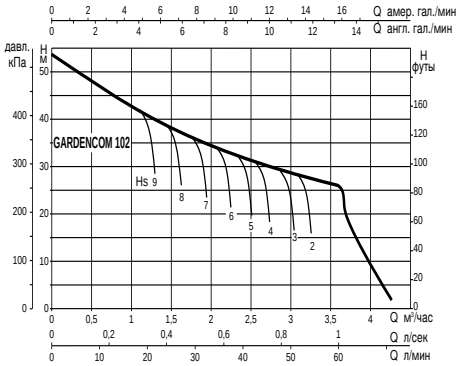

модель	электрические характеристики							гидравлические характеристики									
	источник питания 50 Гц	макс. мощн. кВт	номинальн. мощн. кВт	л.с.	In A	конденсатор мкФ	Vc	Q м³/час / л/мин	0 / 0	0,6 / 10	1,2 / 20	1,8 / 30	2,4 / 40	3 / 50	3,6 / 60	4,2 / 70	4,8 / 80
GARDEN-COM 62	1x220-240 В ~	0,72	0,44	0,6	3,12	12,5	450	H (м)	42,7	35	29,2	25,6	22,9	13			
GARDEN-COM 82	1x220-240 В ~	0,85	0,6	0,8	3,8	12,5	450		47	40	34	30	26,2	23,5	20,3		
GARDEN-COM 102	1x220-240 В ~	1,13	0,75	1	5,1	16	450		53,8	47	41	36,3	32,4	28,8	25,8		

РАЗМЕРЫ И МАССЫ

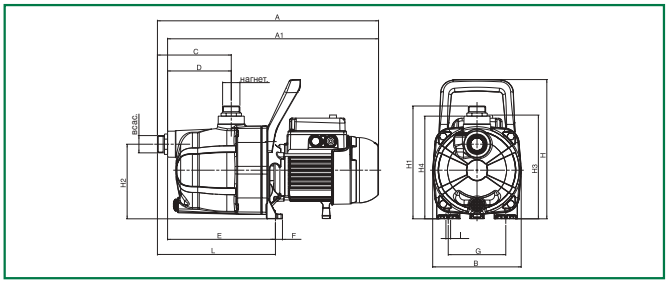

модель	A	A1	B	C	D	E	F	G	H	H1	H2	H3	H4	I Ш	L	всас.	нагнет.	Размеры упаковки L/A	L/B	H	Объём м³	масса кг
GARDEN-COM 62	425	406	170	142	122	208	14	111	268	217	144	199	198	9	227	1" G	1" G	470	240	240	0,027	8,0
GARDEN-COM 82	425	406	170	142	122	208	14	111	268	217	144	199	198	9	227	1" G	1" G	470	240	240	0,027	8,2
GARDEN-COM 102	444	406	170	142	122	208	14	111	268	217	144	209	203	9	227	1" G	1" G	470	240	240	0,027	10,0

DAB
PUMP PERFORMANCE

DP
Насосы глубинного всасывания

CE

Самозаливающийся центробежный насос для водозабора из глубины до 27 метров с помощью эжектора. Корпус насоса и опора двигателя изготовлены из чугуна. Рабочее колесо и диффузор изготовлены из технополимера. Регулировочные кольца выполнены из нержавеющей стали. Торцевое уплотнение изготовлено из углеродистой керамики. Корпус эжектора изготовлен из чугуна, трубка Вентури - из технополимера, эжекторное сопло из латуни. Асинхронный двигатель закрытого типа с внешним охлаждением. Однофазные двигатели снабжены встроенной тепловой и токовой защитой и оборудованы постоянно подключённым конденсатором. Для защиты от перегрузок трехфазного двигателя рекомендуется использовать дистанционный аварийный выключатель в соответствии с действующими правилами.

Рабочий диапазон: до 4,3 м³/час

Температура перекачиваемой жидкости: от 0 °C до + 40 °C; от 0 °C до + 35 °C для бытового применения

Перекачиваемая жидкость: чистая, без твердых включений и абразивных частиц, не вязкая, не агрессивная, не кристаллизованная, химически нейтральная.

Максимальная температура окружающей среды: + 40 °C

Максимальное рабочее давление: 6 бар для DP 100; 8 бар для DP 151 - DP 251

Степень защиты: IP 44 (клеммной коробки: IP 55)

Категория изоляции: F

электрические характеристики

модель	электрические характеристики						
	источник питания 50 Гц	макс. мощн. кВт	номинальн. мощн. кВт	номинальн. мощн. л.с.	In A	конденсатор мкФ	конденсатор Vc
DP 81 M	1x220-240 В ~	0,69	0,44	0,6	3,2	14	450
DP 81 T	3x230-400 В ~	0,66	0,44	0,6	2,,6-1,5	–	–
DP 100 M	1x220-240 В ~	0,79	0,75	1	3,8	16	450
DP 100 T	3x230-400 В ~	0,64	0,75	1	2,6-1,5	–	–
DP 151 M	1x220-240 В ~	1,56	1,1	1,5	7	31,5	450
DP 151 T	3x230-400 В ~	1,45	1,1	1,5	4,7-2,7	–	–
DP 251 M	1x220-240 В ~	1,84	1,85	2,5	8,3	40	450
DP 251 T	3x230-400 В ~	1,78	1,85	2,5	5,6-3,2	–	–

Рабочие характеристики

гидравлические характеристики (n ≃ 2800 1/мин)														
тип насоса	тип эжектора	глубина всасывания	давление на нагнетании в барах											
			1,5	2	2,5	3	3,5	4	4,5	5	5,5	6	6,5	7
			таблица расходов в л/час											
DP 81	E 25	9	2140	1410	730	–	–	–	–	–	–	–	–	–
		12	1730	1000	400	–	–	–	–	–	–	–	–	–
		15	1220	580	–	–	–	–	–	–	–	–	–	–
	E 30	9	1790	1340	950	620	360	–	–	–	–	–	–	–
		12	1500	1100	740	460	250	–	–	–	–	–	–	–
		15	1260	880	570	320	–	–	–	–	–	–	–	–
DP 100	E 25	9	2580	1870	1120	470	–	–	–	–	–	–	–	–
		12	1990	1400	720	–	–	–	–	–	–	–	–	–
		15	1400	950	380	–	–	–	–	–	–	–	–	–
	E 30	12	1770	1350	980	650	400	–	–	–	–	–	–	–
		15	1500	1120	775	500	280	–	–	–	–	–	–	–
		18	1260	910	600	350	150	–	–	–	–	–	–	–
		21	–	720	450	250	–	–	–	–	–	–	–	–
DP 151	E 20	9	–	–	–	3470	2890	2220	1500	750	–	–	–	–
		12	–	–	–	3110	2510	1850	1100	300	–	–	–	–
		15	–	–	–	2710	2100	1380	640	–	–	–	–	–
		18	–	–	–	2360	1700	950	–	–	–	–	–	–
	E 25	15	–	–	–	2800	2330	1830	1350	900	520	–	–	–
		18	–	–	–	2530	2050	1550	1090	680	300	–	–	–
		21	–	–	–	2280	1800	1300	860	470	–	–	–	–
	E 30	21	–	–	–	1820	1650	1410	1160	910	700	520	–	–
		24	–	–	–	1680	1520	1260	1020	780	580	420	–	–
		27	–	–	–	1550	1360	1110	880	680	490	330	–	–
DP 251	E 20	9	–	–	–	4300	3600	2900	2180	1400	640	–	–	–
		12	–	–	–	3750	3140	2540	1700	940	–	–	–	–
		15	–	–	–	–	2780	2040	1300	500	–	–	–	–
		18	–	–	–	–	2340	1610	820	–	–	–	–	–
	E 25	15	–	–	–	–	2920	2400	1900	1400	950	570	–	–
		18	–	–	–	–	2600	2110	1620	1150	720	360	–	–
		21	–	–	–	–	2350	1850	1350	900	510	–	–	–
		24	–	–	–	–	2050	1550	1080	660	300	–	–	–
	E 30	21	–	–	–	–	–	1710	1480	1220	980	770	590	420
		24	–	–	–	–	–	1580	1330	1080	850	670	490	330
		27	–	–	–	–	–	1440	1200	950	750	560	400	250

РАЗМЕРЫ И МАССЫ

DP 81-100

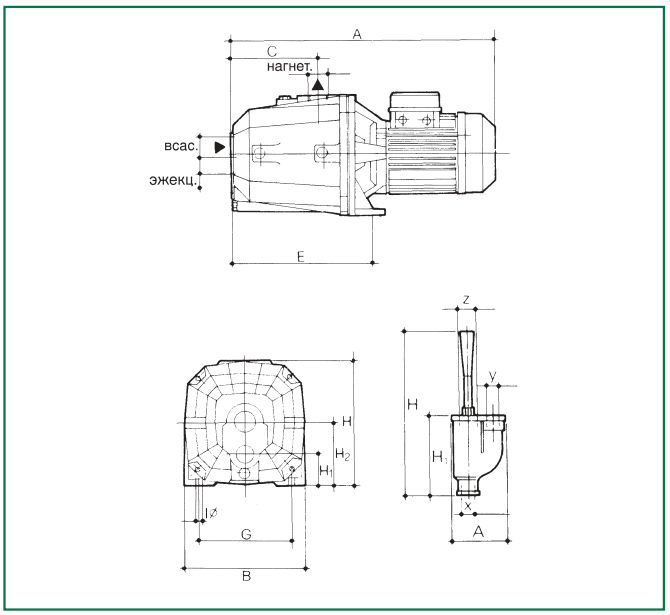

DP 151-251 Преобразуемый

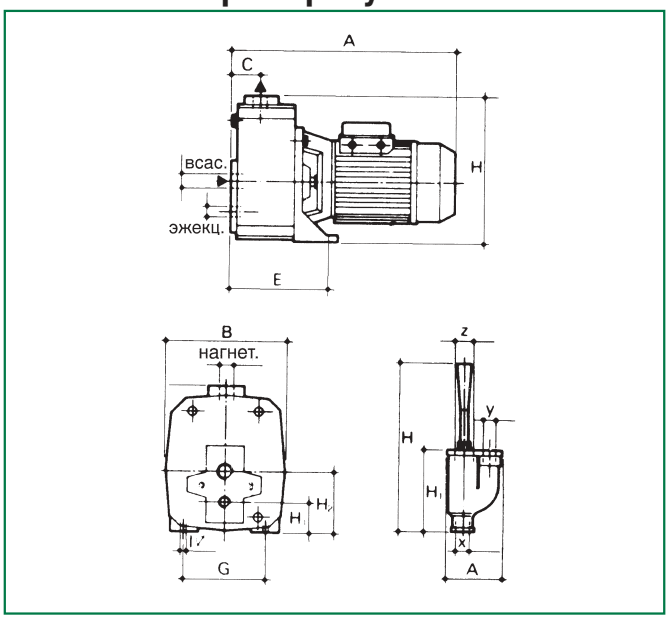

модель	A	B	C	E	G	I Ш	H	H1	H2	всас.	нагнет.	эжекц.	эжектор A	эжектор H	эжектор H1	эжектор x	эжектор y	эжектор z	масса кг
DP 81	385	180	90	202	140	9,5	225	47	92	1 1/4" G	1" G	1" G	97	295	143	1" G	1" G	1 1/4" G	13
DP 100	385	180	90	202	140	9,5	225	47	92	1 1/4" G	1" G	1" G	97	295	143	1" G	1" G	1 1/4" G	15,7
DP 151	388	210	50	197	145	11	155	52	108	1 1/4" G	1" G	1" G	97	295	143	1" G	1" G	1 1/4" G	28
DP 251 M	462	210	50	197	145	11	155	53	108	1 1/4" G	1" G	1" G	97	295	143	1" G	1" G	1 1/4" G	32,5
DP 251 T	388	210	50	197	145	11	155	53	108	1 1/4" G	1" G	1" G	97	295	143	1" G	1" G	1 1/4" G	27,9

Инструкции по преобразованию насосов

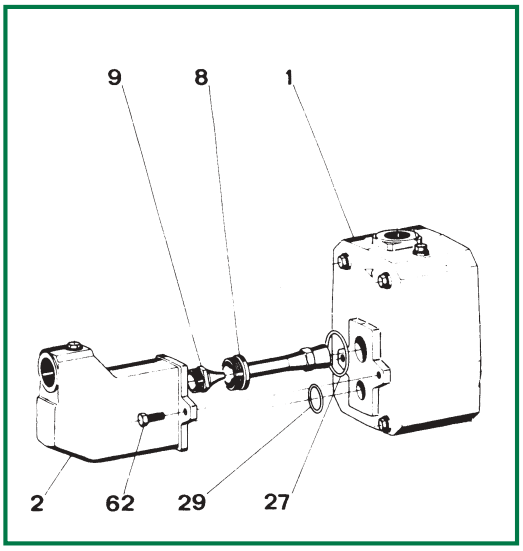

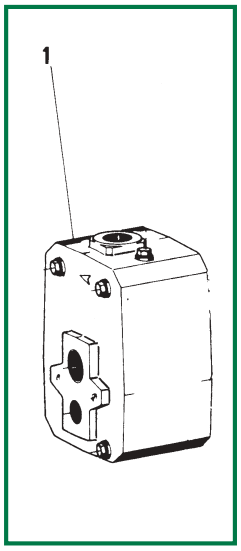

Для преобразования насоса DP 151-251 в JET 151-251
Ввинтить сопло (9) в гнездо в корпусе эжектора (2) и трубку Вентури (8). Установить в соответствующие гнёзда кольцевые уплотнения (27) и (29) и закрепить корпус эжектора (2) на корпусе насоса (1) двумя болтами (62).

Для преобразования насоса JET 151-251 в DP 151-251
Ослабить и вынуть два соединительных болта (62) корпуса эжектора (2) с корпусом насоса (1). Снять кольцевые уплотнения (27) и (29), трубку Вентури (8) и сопло (9).

DAB
PUMP PERFORMANCE

AQUAPROF

Оборудования для ИСПОЛЬЗОВАНИЯ дождевой воды

новинка

AQUAPROF 30/50 это оборудование в сборе и с предварительной установкой, которое позволяет дождевую воду в доме на одну и две семьи. Разумное использование оборудование, а также его регулярный контроль обеспечат его бесперебойную работу в любой момент. Благодаря дуплексной связи насос может перекачивать воду, в зависимости от потребности, либо непосредственно из емкости с дождевой водой, либо из встроенной промежуточной емкости.
Это четкое разделение между дождевой и питьевой водой позволяет содержать оборудование всегда в рабочей готовности даже при отсутствии воды, при наличии заторов в водоканалах или во время проведения обслуживания.
Открытие трубопровода с питьевой водой со стороны AQUAPROF 30/50 можно выполнять вручную или автоматически при помощи системы датчиков. В оборудование подается только необходимое количество воды и по окончании операции оборудование автоматически или вручную возвращается в режим работы с дождевой водой.
AQUAPROF 30/50 имеет конструкцию, в которой предусмотрен “свободный сброс” в соответствии со стандартом EN 1717 (бывший стандарт DIN 1988) и может быть установлено простым способом над уровнем запруживания. Установка под уровнем запруживания требует, однако, установки регулятора аварийного сброса при помощи подъемного оборудования согласно стандарта DIN 1986.
AQUAPROF 30/50 может быть оснащен также индикатором уровня. В этом случае уровень воды в емкости показывается датчиком давления. Имеются и другие вспомогательные приспособления, среди которых автоматический водообмен и устройство сигнализации чистки фильтра. В том случае, когда всасывающий трубопровод имеет слишком большую длину можно предусмотреть установку погружного электронасоса. .
AQUAPROF 30/50 состоит из одной консоли из восстанавливаемого полиэтилена, самовсасывающего насоса с центрифугой типа EUROINOX 30/50 M, звукоизолирующего колпачка также из восстанавливаемого полистирола, полностью автоматического привода, поплавкового медного клапана и многоходового медного клапана с электроприводом.

Корпус насоса и вал выполнены из нержавеющей стали AISI 304, крыльчатки и диффузоры из “noryl”.
AQUAPROF 30/50 может устанавливаться на стене.
Напряжение: 230 В - 50 Гц
Сила тока: 3,9 А
Мощность: 550 Вт
Производительность Q: 4,8 м³/ч
Высота напора H: 42,2 м
Класс защиты: IP 55
Соединительная муфта на всасывании: 1”
Соединительная муфта на подаче: 1”
Крепление для переносной воды: 1/2”
Управление: автоматическое
Конструкция: в соответствии со стандартом EN 1717 (DIN 1988)

ТЕХНИЧЕСКИЕ ХАРАКТЕРИСТИКИ

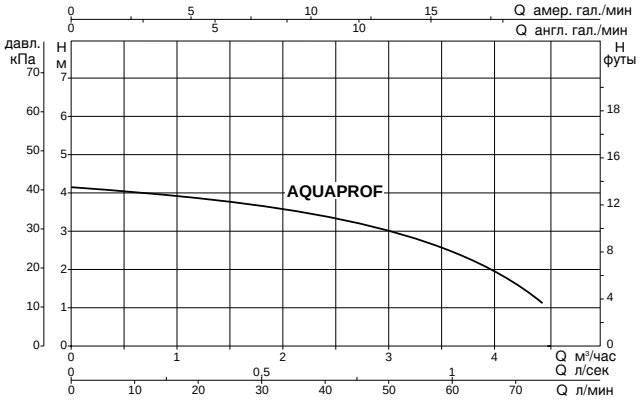

модель	источник питания 50 Гц	номинальн. мощн. кВт	л.с.	In A	Q м³/час / л/мин	0	0,6	1,2	1,8	2,4	3,0	3,6	4,2	4,8
						0	10	20	30	40	50	60	70	80
AQUAPROF 30/50	1 x 230 В ~	0,55	0,75	3,9	H (м)	4,1	4	3,9	3,6	3,3	3	2,5	2	1,3

РАЗМЕРЫ И МАССЫ

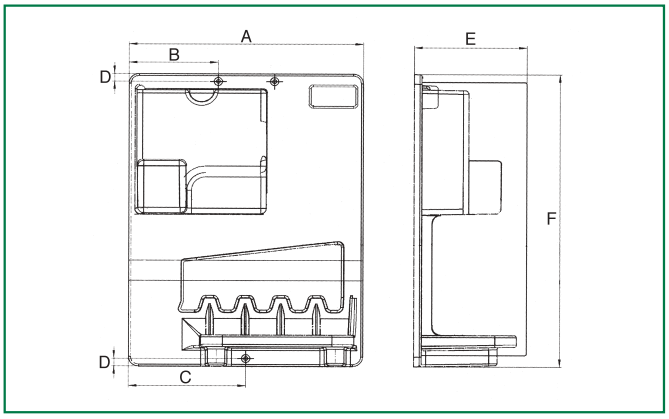

модель	A	B	C	D	E	F	масса кг
AQUAPROF 30/50	580	200	290	20	279	760	29

KV: Рабочие характеристики

модель	номинальн. мощн. кВт	л.с.	Q м³/час / л/мин	0 / 0	1,8 / 30	3,6 / 60	5,4 / 90	7,2 / 120	8,4 / 140	10,2 / 170	12 / 200	13,8 / 230	15 / 250	18 / 300	21 / 350	24 / 400	27 / 450	30 / 500	36 / 600	42 / 700	45 / 750
KVC 3/3 M	0,44	0,6	H (м)	24,4	20,5	17	11,7	4,5													
KVC 3/3 T	0,44	0,6		24,4	20,5	17	11,7	4,5													
KVC 3/4 M	0,55	0,75		34,2	29,2	23,5	16,2	6,2													
KVC 3/4 T	0,55	0,75		34,2	29,2	23,5	16,2	6,2													
KVC 3/5 M	0,55	0,75		42,5	36,5	29	19	5,5													
KVC 3/5 T	0,55	0,75		42,5	36,5	29	19	5,5													
KVC 3/7 M	0,75	1		58,5	50,5	40,7	29	12,1													
KVC 3/7 T	0,75	1		58,5	50,5	40,7	29	12,1													
KVC 6/3 M	0,55	0,75		25,1	22	19,8	16,5	11,2	7												
KVC 6/3 T	0,55	0,75		25,1	22	19,8	16,5	11,2	7												
KVC 6/4 M	0,55	0,75		34,5	31	28,2	24,5	17	11,2												
KVC 6/4 T	0,55	0,75		34,5	31	28,2	24,5	17	11,2												
KVC 6/5 M	0,75	1		43,9	39	35	28	18,3	10,5												
KVC 6/5 T	0,75	1		43,9	39	35	28	18,3	10,5												
KVC 10/2 M	0,75	1		18	17,2	16,9	16,1	15,4	14,5	13	11	8,7									
KVC 10/2 T	0,75	1		18	17,2	16,9	16,1	15,4	14,5	13	11	8,7									
KVC 10/3 M	0,75	1		27,5	26	25,9	24,6	23	21,8	19	15,5	11,5									
KVC 10/3 T	0,75	1		27,5	26	25,9	24,6	23	21,8	19	15,5	11,5									