DAB
PUMP PERFORMANCE

KV 32 - KV 40 - KV 50

Вертикальные многоступенчатые центробежные насосы

CE

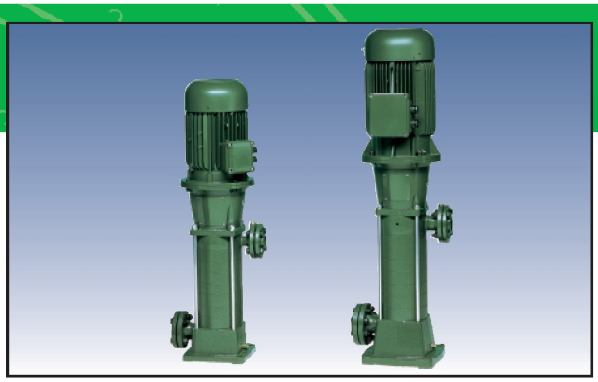

Корпусы напорной и всасывающей частей насоса, опора двигателя и корпусы диффузоров изготовлены из чугуна с антикоррозионным покрытием. Рабочие колеса и диффузоры изготовлены из технополимера для модели KV32. Для моделей KV40 и KV50 рабочие колеса изготовлены из бронзы, а диффузоры из чугуна. Вал, втулка вала изготовлены из нержавеющей стали. Направляющая втулки вала выполнена из бронзы и смазывается посредством перекачиваемой жидкости. Торцевое уплотнение выполнено из углеродистой карбида вольфрама. Соединение вала двигателя с валом насоса выполнено посредством жесткой соединительной муфты. Асинхронный двух-/четырёхполюсный двигатель закрытого типа с внешним охлаждением. Защиту двигателя от перегрузок должен обеспечить пользователь. В комплекте поставляются стандартные контрфланцы в резьбой.

Степень защиты: IP 55
Категория изоляции: F
Рабочий диапазон: с двухполюсным двигателем от 4 до 45 $м^3$/час, напор до 265 метров с четырёхполюсным двигателем от 4 до 21 $м^3$/час, напор до 115 метров
Температура перекачиваемой жидкости: от - 15C до + 110C
для бытового применения: от 0 °C до + 35 °C
Перекачиваемая жидкость: чистая, без твердых включений и абразивных частиц, не вязкая, не агрессивная, не кристаллизованная, химически нейтральная.
Максимальная температура окружающей среды: + 40 °C
Максимальное рабочее давление: 25 бар для KV32 - KV40
30 бар для KV50

2 -х полюсный

модель	электрические характеристики				
	источник питания 50 Гц	макс. мощн. кВт	номинальн. мощн кВт	л.с.	In A
KV 32/2 T	3x230-400 В ~	2,8	2,2	3	9-5
KV 32/3 T	3x230-400 В ~	4,1	3	4	12-7
KV 32/4 T	3x230-400 В ~	5,4	4	5,5	16-9
KV 32/5 T	3x400 В ~ Δ*	6,5	5,5	7,5	12
KV 32/6 T	3x400 В ~ Δ*	8,1	7,5	10	15
KV 32/7 T	3x400 В ~ Δ*	9,4	7,5	10	15
KV 32/8 T	3x400 В ~ Δ*	10,6	9,2	12,5	18
KV 40/2 T	3x230-400 В ~	4,4	4	5,5	16-9
KV 40/3 T	3x400 В ~ Δ*	6,7	5,5	7,5	12
KV 40/4 T	3x400 В ~ Δ*	8,6	7,5	10	15
KV 40/5 T	3x400 В ~ Δ*	10,4	9,5	12,5	18
KV 40/6 T	3x400 В ~ Δ*	13	11	15	22
KV 40/7 T	3x400 В ~ Δ*	16	15	20	30
KV 40/8 T	3x400 В ~ Δ*	17,4	15	20	30
KV 50/2 T	3x400 В ~ Δ*	7,5	7,5	10	15
KV 50/3 T	3x400 В ~ Δ*	10,7	9,2	12,5	18
KV 50/4 T	3x400 В ~ Δ*	14,2	11	15	22
KV 50/5 T	3x400 В ~ Δ*	17,5	15	20	30
KV 50/6 T	3x400 В ~ Δ*	20	18,5	25	36
KV 50/7 T	3x400 В ~ Δ*	23,7	22	30	40
KV 50/8 T	3x400 В ~ Δ*	25,7	22	30	40
KV 50/9 T	3x400 В ~ Δ*	29,2	30	40	56

* Возможен запуск звездой (λ)

4 -х полюсный

модель	электрические характеристики			масса кг
	источник питания 50 Гц	номинальн. мощн. кВт	л.с.	
KV 32/34 T	3x230-400 В ~	0,75	1	57
KV 32/44 T	3x230-400 В ~	0,75	1	61
KV 32/54 T	3x230-400 В ~	0,75	1	65
KV 32/64 T	3x230-400 В ~	1,1	1,5	73
KV 32/74 T	3x230-400 В ~	1,1	1,5	77
KV 32/84 T	3x230-400 В ~	1,1	1,5	81
KV 32/94 T	3x230-400 В ~	1,5	2	90
KV 32/104 T	3x230-400 В ~	1,5	2	94
KV 32/114 T	3x230-400 В ~	1,5	2	98
KV 32/124 T	3x230-400 В ~	2,2	3	111
KV 32/134 T	3x230-400 В ~	2,2	3	115
KV 32/144 T	3x230-400 В ~	2,2	3	119
KV 32/154 T	3x230-400 В ~	2,2	3	123
KV 40/34 T	3x230-400 В ~	0,75	1	70
KV 40/44 T	3x230-400 В ~	1,1	1,5	79
KV 40/54 T	3x230-400 В ~	1,1	1,5	85
KV 40/64 T	3x230-400 В ~	1,5	2	94
KV 40/74 T	3x230-400 В ~	1,5	2	100
KV 40/84 T	3x230-400 В ~	2,2	3	120
KV 40/94 T	3x230-400 В ~	2,2	3	126
KV 40/104 T	3x230-400 В ~	2,2	3	132
KV 40/114 T	3x230-400 В ~	3	4	140
KV 40/124 T	3x230-400 В ~	3	4	146
KV 40/134 T	3x230-400 В ~	3	4	152
KV 50/34 T	3x230-400 В ~	1,1	1,5	67
KV 50/44 T	3x230-400 В ~	1,5	2	81
KV 50/54 T	3x230-400 В ~	2,2	3	111
KV 50/64 T	3x230-400 В ~	2,2	3	122
KV 50/74 T	3x230-400 В ~	3	4	136
KV 50/84 T	3x230-400 В ~	3	4	147
KV 50/94 T	3x230-400 В ~	4	5,5	170
KV 50/104 T	3x230-400 В ~	4	5,5	181
KV 50/114 T	3x230-400 В ~	4	5,5	192
KV 50/124 T	3x400 В ~ Δ*	5,5	7,5	226
KV 50/134 T	3x400 В ~ Δ*	5,5	7,5	237
KV 50/144 T	3x400 В ~ Δ*	5,5	7,5	248
KV 50/154 T	3x400 В ~ Δ*	5,5	7,5	259

ГИДРАВЛИЧЕСКИЕ ХАРАКТЕРИСТИКИ

KV 32 - 40 - 50 - 2-х полюсные (2900 1/мин.)

KV 32

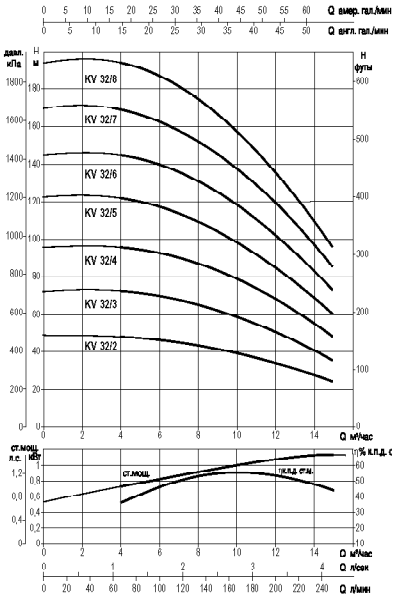

KV 40

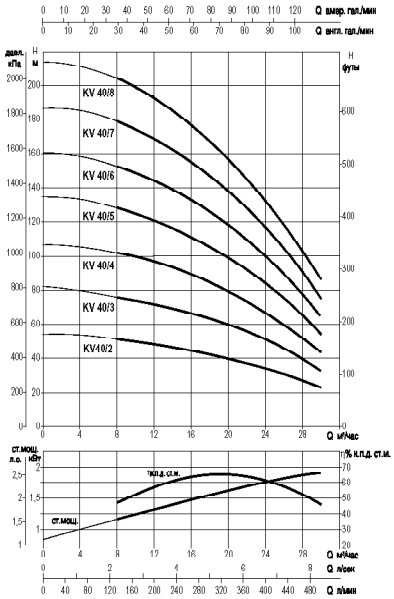

KV 50

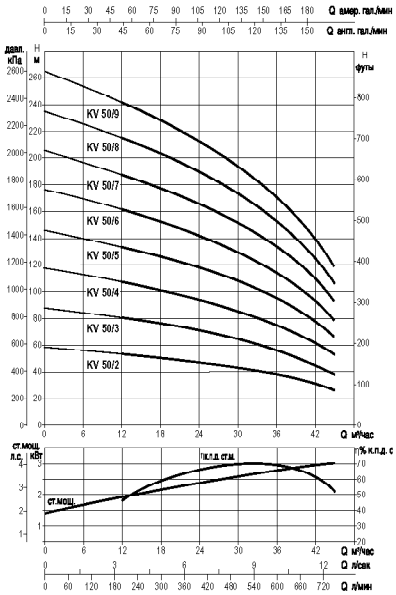

KV 32 - 40 - 50 - 4-х полюсные (1450 r.p.m.)

KV 32

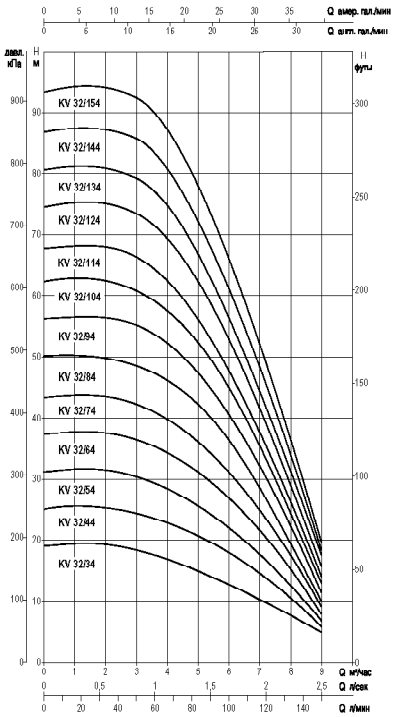

KV 40

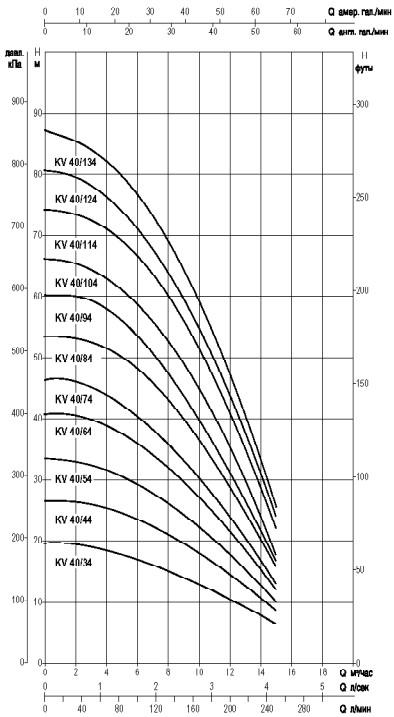

KV 50

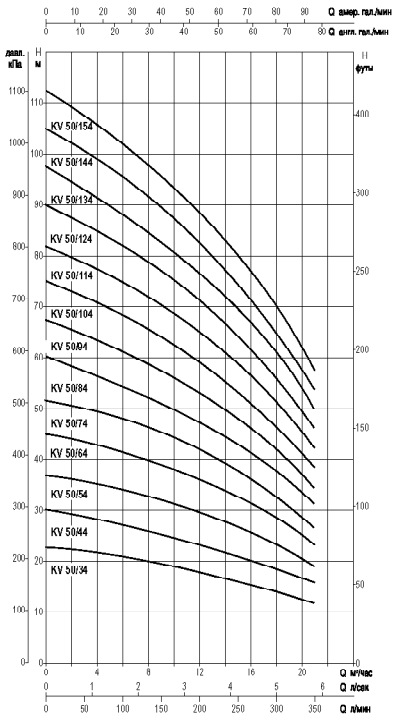

РАЗМЕРЫ И МАССЫ

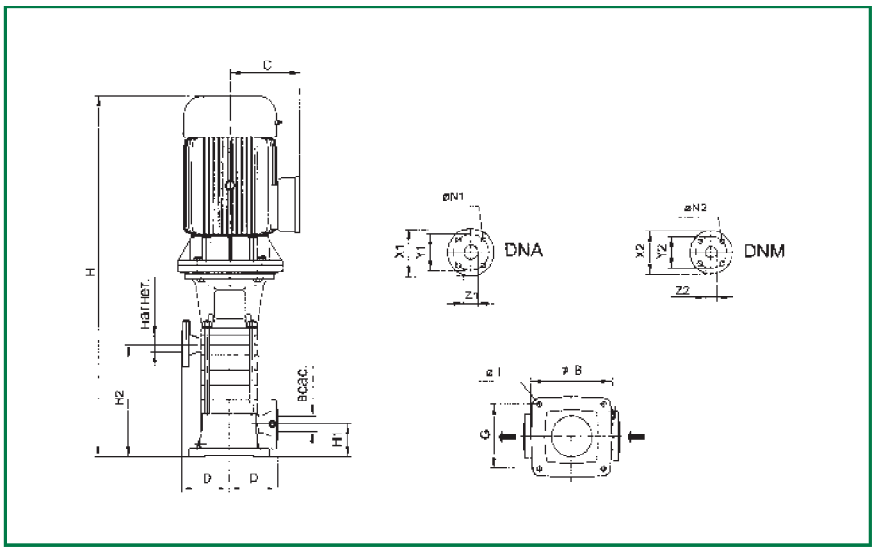

2 -х полюсный

модель	B	C	D	G	IШ	H	H1	H2	всас.	нагнет.	масса кг
KV 32/2 T	260	130	160	210	18	728	103	200	40	32	71
KV 32/3 T	260	130	160	210	18	767	103	245	40	32	80
KV 32/4 T	260	151	160	210	18	831	103	290	40	32	86
KV 32/5 T	260	151	160	210	18	919	103	335	40	32	110
KV 32/6 T	260	191	160	210	18	1024	103	380	40	32	121
KV 32/7 T	260	191	160	210	18	1069	103	425	40	32	126
KV 32/8 T	260	191	160	210	18	1174	103	470	40	32	138
KV 40/2 T	270	151	160	215	18	767	109	226	50	40	88
KV 40/3 T	270	151	160	215	18	860	109	276	50	40	114
KV 40/4 T	270	191	160	215	18	970	109	326	50	40	125
KV 40/5 T	270	191	160	215	18	1020	109	376	50	40	143
KV 40/6 T	270	191	160	215	18	1107	109	426	50	40	165
KV 40/7 T	270	234	160	215	18	1307	109	476	50	40	216
KV 40/8 T	270	234	160	215	18	1357	109	526	50	40	221
KV 50/2 T	338	191	185	265	18	949	144	280	65	50	138
KV 50/3 T	338	191	185	265	18	1003	144	334	65	50	149
KV 50/4 T	338	191	185	265	18	1094	144	388	65	50	177
KV 50/5 T	338	234	185	265	18	1298	144	442	65	50	229
KV 50/6 T	338	234	185	265	18	1352	144	496	65	50	242
KV 50/7 T	338	234	185	265	18	1406	144	550	65	50	260
KV 50/8 T	338	234	185	265	18	1460	144	604	65	50	270
KV 50/9 T	338	280	185	265	18	1600	144	658	65	50	406

4 -х полюсный

модель	H1	B	C	D	G	I	размеры фланцев на всас.*				размеры фланцев на нагнет.*			
							X1	Y1	Z1	N1	X2	Y2	Z2	N2
KV 32/...	103	260	160	160	210	18	150	110	40	18	140	100	32	18
KV 40/...	109	270	160	160	215	18	165	125	50	18	150	110	40	18
KV 50/...	144	338	185	185	265	18	185	145	65	18	165	125	50	18

* Размеры фланцев подходят также для насосов с двухполюсными двигателями