AP-97

SAER® ELETTROPOMPE

Принцип работы

Самовсасывающие моноблочные центробежные насосы с открытым рабочим колесом.

Благодаря ротационному рабочему колесу со стороны всасывания, создается пониженное давление, воздух смешивается с жидкостью во всасывающей магистрали. Воздушно-жидкостная смесь поступает в зону давления, воздух отделяется от жидкости и она работает далее как в обычном центробежном насосе.

Для предотвращения опорожнения насосной части при отстое насоса со стороны всасывания установлен обратный клапан; в случае случайного опорожнения всасывающей магистрали в насосе остается достаточное количество жидкости.

Наличие сливного отверстия препятствует образованию эффекта сифона.

Область применения

Конструкция насоса с открытым рабочим колесом позволяет перекачивать жидкости со взвешенными частицами, содержащие небольшие количества грязи и песка.

Для загрязненной воды; подача воды из рек, озер; использование в агропромышленном комплексе, бытовом и промышленных сферах.

Применяемые материалы

Насосная часть и опора двигателя изготовлена из чугуна.

Встроенный обратный клапан изготовлен из резины и стали.

Рабочее колесо - из чугуна

Уплотнение из графито-керамики.

Роторная вставка - из нержавеющей стали

Электродвигатель закрытого типа, пригоден для непрерывной работы, снабжен вентилятором для наружного охлаждения (TEFC).

В однофазных двигателях с рабочим конденсатором, предусмотрено встроенное термозащитное устройство (по запросу).

Степень защиты IP 44 (по запросу IP55).

Класс изоляции F

Стандартное напряжение : 230V-50Hz для однофазных двигателей,

230/400V-50Hz для трехфазных двигателей.

Другие величины напряжения и частоты - по специальному запросу.

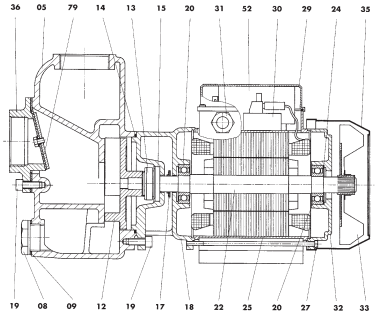

Технические характеристики.

Подача до 30 м куб/час

Напор до 16,5 м

Температура перекачиваемой жидкости -15 °C до +70 °C.

Максимальная температура окружающей среды 40 °C.

Для использования при более высоких температурах - свяжитесь с разработчиком.

Максимальное рабочее давление 6 bar.

Допустимые гидравлические значения согласно UNI /ISO 2548 класс C, приложение B, электрические особенности согласно CEI..

Рабочие параметры, перечисленные в каталоге, обеспечивают длительный срок службы насоса при перекачивании чистой воды с плотностью 1000 кг/куб.м.

Манометрическая глубина всасывания до 8м. Перед пуском насоса обязательно заполните водой насосную часть агрегата.

№	Деталь	Стандартн. исполнение	По запросу
5	Насосн. часть	Чугун G20	Чугун G20
8	Пробка	Латунь	Латунь
9	Уплотнит. кольцо	Алюминий	Алюминий
12	Рабоч. колесо	Чугун G20	Чугун G20
13	Подвижн. часть уплотнителя	Силикон карбид	Вольфрам карбид
14	Кольцев. уплотнитель	Резина NBR	Резина EPDM
15	Неподвижн. часть уплотнителя	Керамика	Вольфрам карбид
17	Защ. диск	Резина	Резина
18	Корпус	Чугун G20	Чугун G20
19	Винт	Луженая сталь	Луженая сталь
20	Подшипник	Сталь	Сталь
22	Вал ротора	Нерж. сталь AISI 416	Нерж. сталь AISI 431

№	Деталь	Стандартн. исполнение	По запросу
24	Пружин. Кольцо	Сталь	Сталь
25	Моторн. часть со статором	Алюминий	Алюминий
27	Винт	Луженая сталь	Луженая сталь
29	Клемн. колодка	Термопласт	Термопласт
30	Клеммн. Крышка	Термопласт	Термопласт
31	Кабельн. канал	Термопласт	Термопласт
32	Крышка	Алюминий	Алюминий
33	Вентилятор	Термопласт	Термопласт
35	Крышка вентилятор.	Сталь	Сталь
36	Крышка диффузора	Чугун G20	Чугун G20
52	Конденсатор	Пластмасса	Пластмасса
79	Обратный клапан	Сталь + резина	Сталь + резина

2850 1/мин

Диаграмма гидравлических характеристик

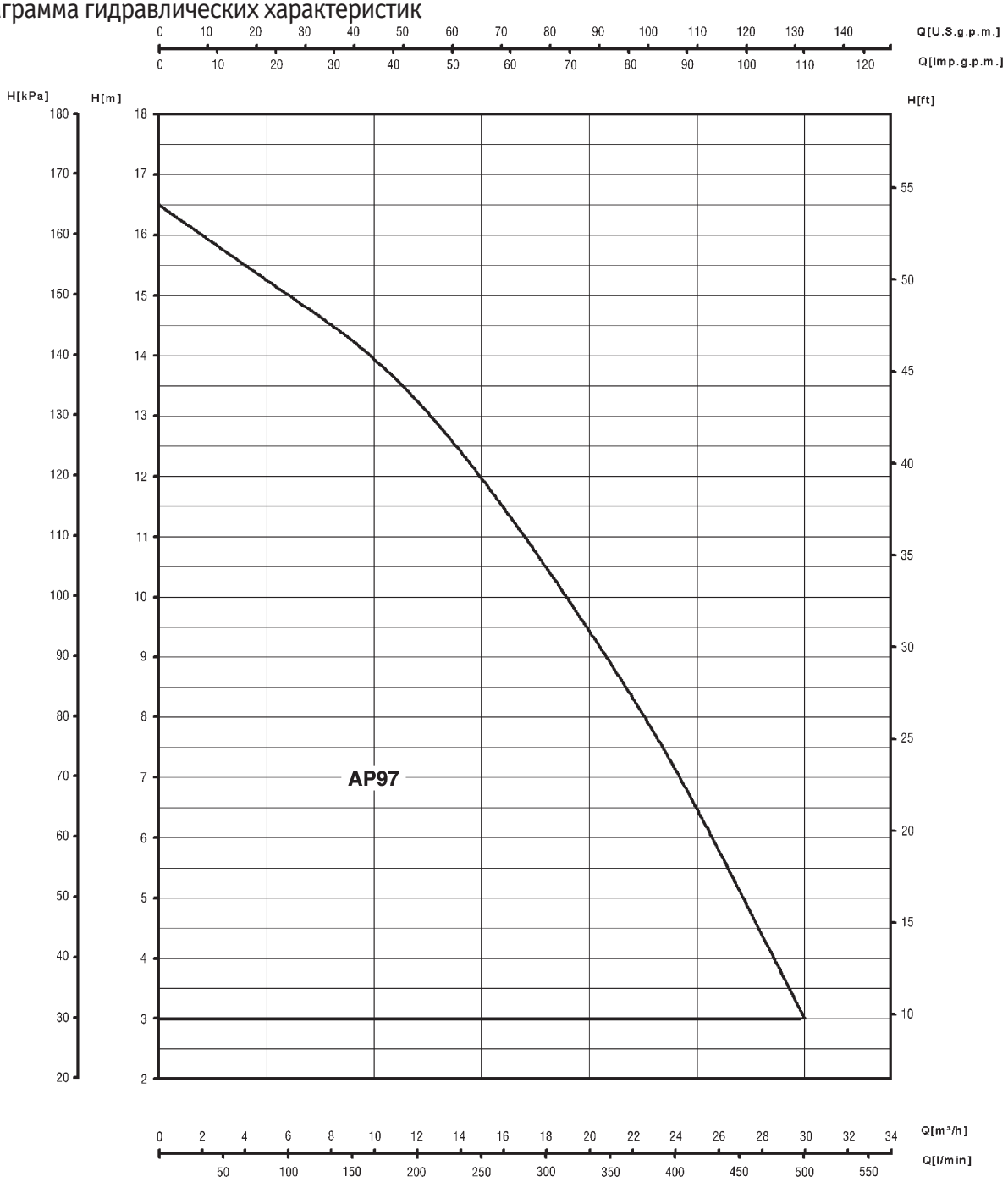

Рабочие графики построены при испытании с жидкостью плотностью 1000 кг/м^3 и кинематической вязкостью 1 мм^2/сек.

AP-97

SAER® ELETTROPOMPE

2850 1/мин

Гидравлические характеристики

Тип	Величина напряжения 50 Hz	P1 Max kW	P2 Номинальная мощность kW	P2 Номинальная мощность HP	Потребляемый ток - A	⊣⊢ µF	⊣⊢ V	U.S. g.p.m.	0	26,4	39,6	52,8	66	79,2	92,4	105,6	118,8	132
								м³/ч	0	6	9	12	15	18	21	24	27	30
								l/min	0	100	150	200	250	300	350	400	450	500
AP/97-B	1 x 230 V	1,3	0,75	1	6,2	25	450	H (m)	12	11	10,2	9,6	9	8	7	5,8	4,6	
AP/97-B	3 x 230-400 V	1,06	0,75	1	4,8/2,8				12	11	10,2	9,6	9	8	7	5,8	4,6	
AP/97-A	1 x 230 V	1,43	1,1	1,5	8,1	31,5	450		16,5	15	14,3	13,3	12	10,5	8,9	7,2	5,1	3
AP/97-A	3 x 230-400 V	1,4	1,1	1,5	7,7/4,5				16,5	15	14,3	13,3	12	10,5	8,9	7,2	5,1	3

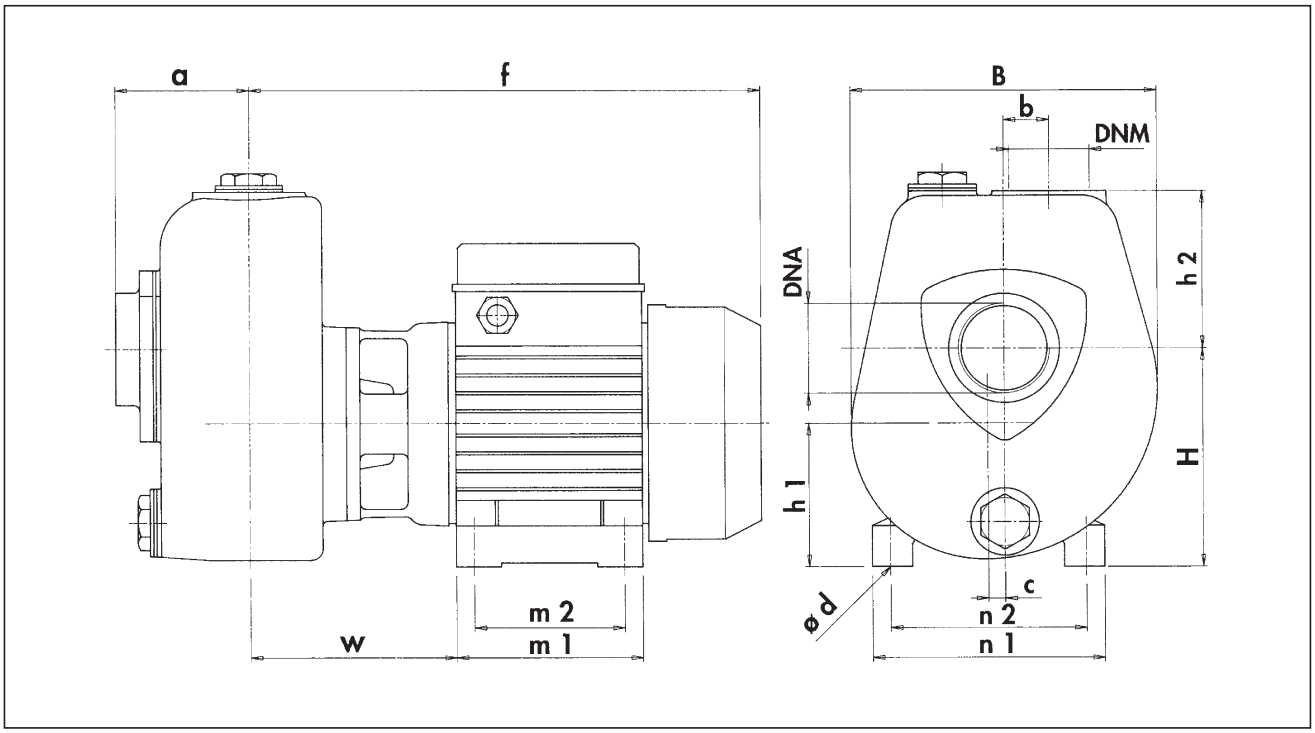

Размеры и вес

Тип	DNA	DNM	f	a	m1	m2	n1	n2	H	h1	h2	w	B	b	c	Ø d	Kg
AP/97-B	G 2″	G 2″	340	90	124	100	152	125	146	96	105	137	202	30	11	9	20,7
AP/97-A	G 2″	G 2″	340	90	124	100	152	125	146	96	105	137	202	30	11	9	23,8

AP97-B

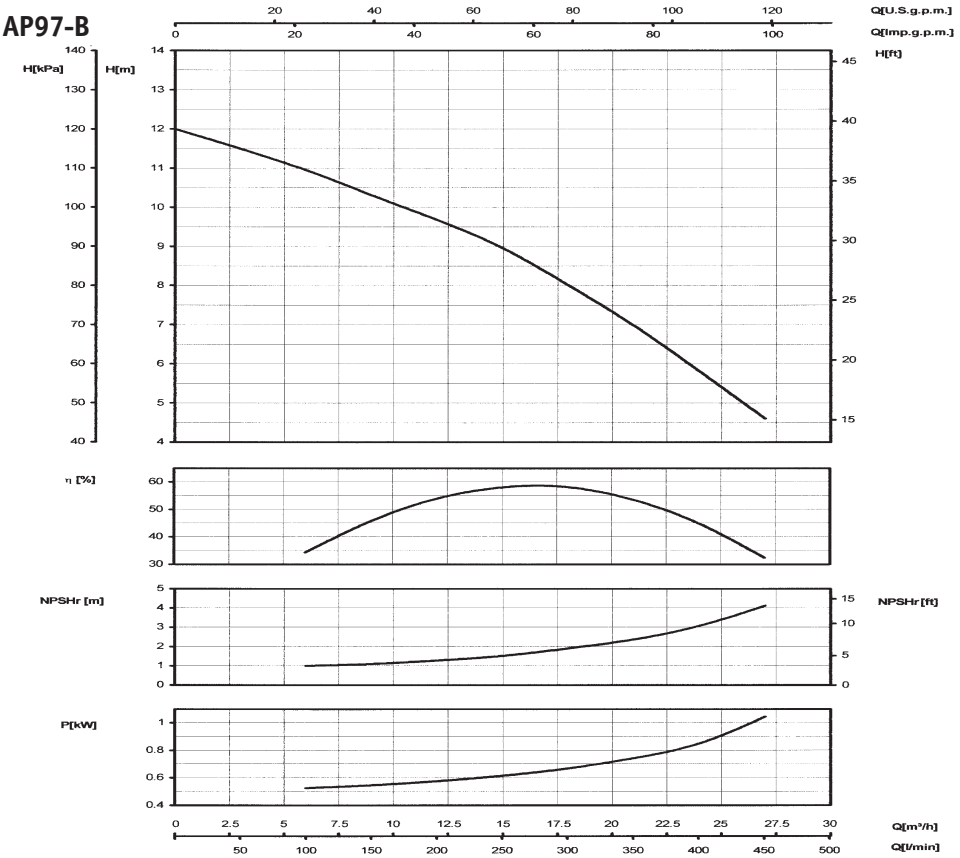
Q[U.S.g.p.m.]
Q[Imp.g.p.m.]
H[kPa]
H[m]
H[ft]
η [%]
NPSHr [m]
NPSHr [ft]
P[kW]
Q[m³/h]
Q[l/min]

AP97-A

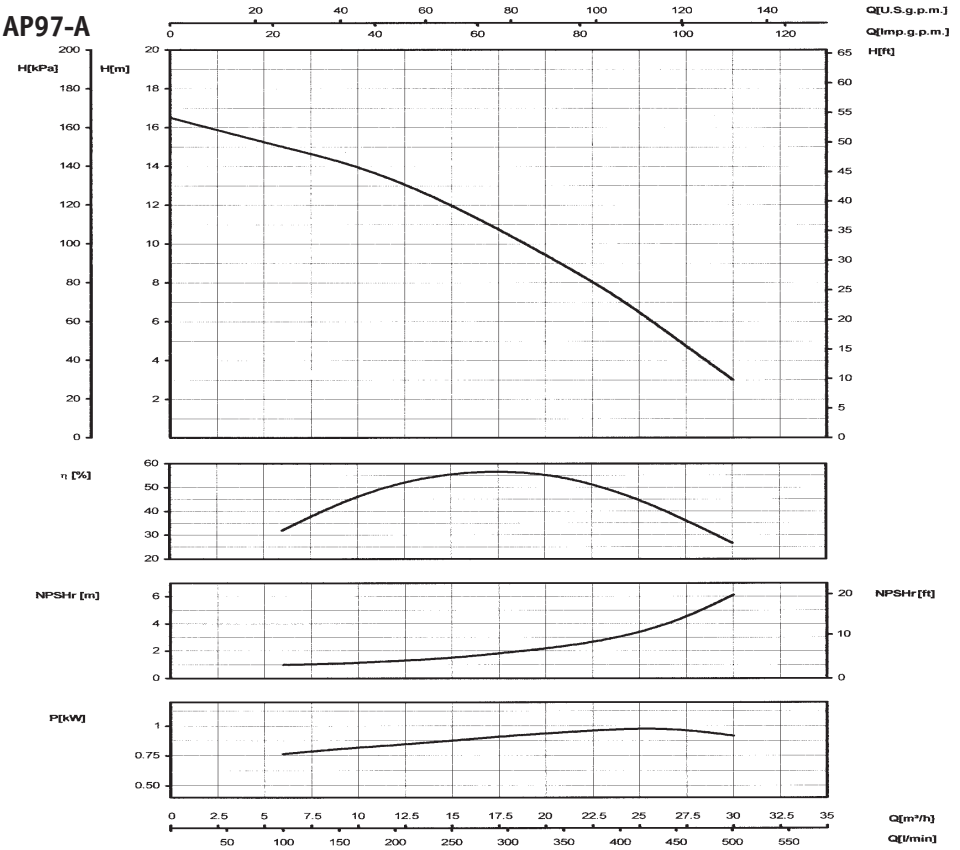
Q[U.S.g.p.m.]
Q[Imp.g.p.m.]
H[kPa]
H[m]
H[ft]
η [%]
NPSHr [m]
NPSHr [ft]
P[kW]
Q[m³/h]
Q[l/min]